KAISAI

KPC-09AI

KLIMATYZATOR PRZENOŚNY

Instrukcja obsługi i montażu

PORTABLE AIR CONDITIONER

Installation and service manual

PL

EN

KAISAI

PL

KLIMATYZATOR PRZENOŚNY

Instrukcja montażu i obsługi

KPC-09AI

Dziękujemy za wybór naszego produktu.
Dla zapewnienia prawidłowej obsługi, zapoznaj się z instrukcją i przechowuj ją do wykorzystania w przyszłości.

W przypadku zagubienia instrukcji obsługi, skontaktuj się z lokalnym dystrybutorem lub odwiedź stronę www.kaisai.pl lub prześlij wiadomość email na adres: handlowy@fgpoland.pl, w celu uzyskania wersji elektronicznej instrukcji.

Spis treści

Uwagi na temat obsługi
Środowisko pracy 5
Ostrzeżenia dotyczące bezpieczeństwa 6
Nazwy części 7

Instrukcja obsługi
Wprowadzenie do obsługi panelu sterowania 8
Przyciski na pilocie 9
Wprowadzenie do ikon na ekranie wyświetlacza 9
Wprowadzenie do obsługi pilota 9
Demontaż i montaż baterii pilota 12
Podstawowe operacje i pozostałe funkcje 13

Konserwacja
Czyszczenie i konserwacja 14
Sprawdzenie urządzenia przed sezonem 15
Sprawdzenie urządzenia po sezonie 15
Przechowywanie długookresowe 15
Uwagi na temat utylizacji 15

Usterki
Analiza niesprawności 16

Uwagi na temat montażu
Montaż i konserwacja 18
Przygotowania do montażu 20

Montaż
Montaż zaczepu przewodu 21
Montaż rurki skroplin 22
Akcesoria i montaż węża odprowadzającego ciepło 23
Montaż ramki okiennej 24
Montaż w podwójnym oknie, przesuwanym w pionie 25
Montaż w oknie przesuwanym w poziomie 27
Montaż i demontaż węża odprowadzającego ciepło 27
Próbne uruchomienie 28

Dodatek
Odprowadzanie skroplin 29
Schemat elektryczny 30

Niniejsze urządzenie nie jest przeznaczone do użytku przez osoby (w tym dzieci) o obniżonej sprawności fizycznej, umysłowej lub czuciowej bądź nieposiadające odpowiedniej wiedzy albo doświadczenia, chyba że znajdują się one pod nadzorem osoby odpowiedzialnej za ich bezpieczeństwo lub zostały przez nią poinstruowane w zakresie użytkowania urządzenia. Należy zadbać o to, aby dzieci nie bawiły się urządzeniem.

Symbol ten oznacza, że w krajach Unii Europejskiej, produkt ten nie może być usuwany wraz z innymi odpadami domowymi. Aby uniknąć możliwego, szkodliwego wpływu na środowisko i zdrowie ludzkie w wyniku niekontrolowanego unieszkodliwiania odpadów, urządzenie należy poddać recyklingowi w odpowiedzialny sposób, aby promować ponowne wykorzystanie zasobów materiałowych. Aby zutylizować urządzenie, należy oddać je do jednego z lokalnych punktów zbiórki zużytego sprzętu lub skontaktować się ze sprzedawcą, u którego nabyto produkt, w celu zapewnienia przyjaznego środowisku recyklingu.

R410A(R32/125: 50/50): 2087.5

Ilustracje przedstawione w niniejszej instrukcji mają charaktery schematyczny, należy odnieść się do rzeczywistego produktu.

Środowisko pracy

- Dopuszczalny zakres temperatur pracy klimatyzatora: 16°C ~ 35°C.
- Urządzenie przeznaczone jest wyłącznie do użytku wewnątrz pomieszczeń.
- Urządzenie należy ustawić w sposób umożliwiający dostęp do wtyczki.
- Klimatyzator przeznaczony jest do użytku domowego, nie dla celów komercyjnych i przemysłowych.
- Należy zachować minimum 30 cm wolnej przestrzeni wokół urządzenia.
- Nie używaj klimatyzatora w środowisku zawilgoconym.
- Wlot i wylot powietrza należy utrzymywać w czystości, nie blokować.
- Na czas pracy zamknij drzwi i okna dla zwiększenia efektu chłodzenia.
- Klimatyzator powinien pracować na gładkiej i płaskiej powierzchni aby uniknąć generowania dźwięku i wibracji.
- Klimatyzator wyposażony jest w kółka. Kółka powinny przesuwać się po gładkiej i płaskiej powierzchni.
- Nie dopuść do przechylenia lub przewrócenia klimatyzatora. W przypadku nieprawidłowości, niezwłocznie odłącz zasilanie i skontaktuj się z dystrybutorem.
- Nie wystawiaj urządzenia na bezpośrednie nasłonecznienie.

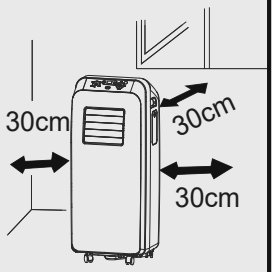

Ostrzeżenia dotyczące bezpieczeństwa

- Dzieci w wieku 8 lat i starsze oraz osoby o ograniczonej sprawności ruchowej, sensorycznej lub umysłowej, a także osoby nieposiadające należytego doświadczenia lub wiedzy mogą korzystać z urządzenia pod warunkiem, że znajdują się pod nadzorem lub otrzymały wytyczne dotyczące bezpiecznego używania urządzenia i rozumiej związane z tym zagrożenia.
- Dzieci nie mogą bawić się urządzeniem.
- Czyszczenie i konserwacja nie mogą być wykonywane przez dzieci bez nadzoru.
- Przed przystąpieniem do pracy upewnij się, że zasilanie odpowiada specyfikacjom na tabliczce znamionowej.
- Przed rozpoczęciem czyszczenia lub konserwacji urządzenia, wyłącz klimatyzator i odłącz wtyczkę przewodu zasilającego.
- Upewnij się, że nic nie przygniata przewodu zasilającego.
- Nie ciągnij za przewód zasilający w celu odłączenia go od gniazdka zasilającego lub przesunięcia klimatyzatora.
- Nie podłączaj ani nie odłączaj przewodu zasilającego mokrymi rękami.
- Urządzenie należy podłączyć do uziemionego zasilania. Upewnij się, że uziemienie jest niezawodne.
- Jeżeli przewód zasilający zostanie uszkodzony, musi zostać wymieniony przez producenta, przedstawiciela autoryzowanego serwisu lub inną, wykwalifikowaną osobę, w celu uniknięcia niebezpieczeństwa.

Ostrzeżenia dotyczące bezpieczeństwa

- W przypadku wystąpienia nieprawidłowych warunków (np. zapach spalenizny), należy niezwłocznie odłączyć zasilanie i skontaktować się z lokalnym dystrybutorem.
- Nie należy pozostawiać pracującego urządzenia bez opieki. Wyłącz urządzenie i odłącz przewód zasilający lub wyłącz główne zasilanie.
- Nie rozpryskuj ani nie rozlewaj wody na klimatyzator. W przeciwnym razie może dojść do zwarcia lub uszkodzenia klimatyzatora.
- Jeżeli używany jest przewód odprowadzający skropliny, temperatura otoczenia nie może spaść poniżej 0°C. W przeciwnym razie, nastąpi wyciek wody do klimatyzatora.
- W pobliżu klimatyzatora nie mogą pracować urządzenia grzewcze.
- Klimatyzator należy ustawić z dala od źródeł ognia, substancji łatwopalnych i wybuchowych.
- Dzieci oraz osoby niepełnosprawne nie mogą obsługiwać klimatyzatora bez nadzoru.
- Nie pozwól dzieciom bawić się klimatyzatorem lub wspinać się na niego.
- Nie stawiaj na klimatyzatorze ani nie zawiesza nad nim cieknących przedmiotów.
- Nie naprawiaj ani nie demontuj samodzielnie klimatyzatora.
- Do klimatyzatora nie można wkładać żadnych przedmiotów.

Nazwy części

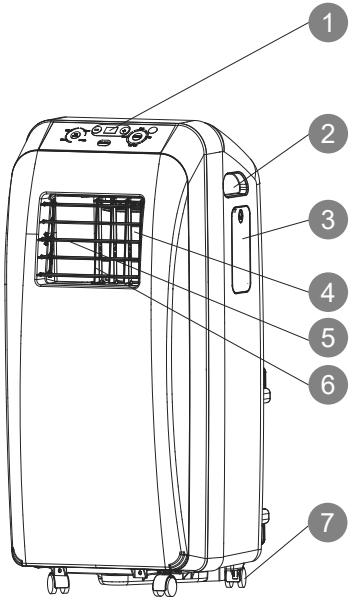

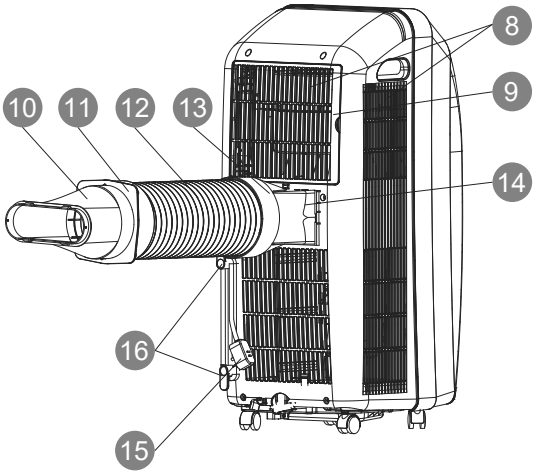

1. Panel sterowania
2. Uchwyt
3. Schowek na pilota
4. Wylot powietrza
5. Żaluzje poziome
6. Żaluzje pionowe
7. Kółko
8. Wlot powietrza
9. Kratka
10. Złączka C
11. Złączka B
12. Wąż odprowadzający ciepło
13. Złączka A
14. Odpływ powietrza (ze skraplacza)
15. Wtyczka przewodu zasilającego
16. Zaczep przewodu
17. Pilot zdalnego sterowania

Uwaga:

Nie wyrzucaj węża odprowadzającego ciepło oraz innych akcesoriów montażowych.

PL

Wprowadzenie do obsługi panelu sterowania

Nazwy elementów panelu sterowania

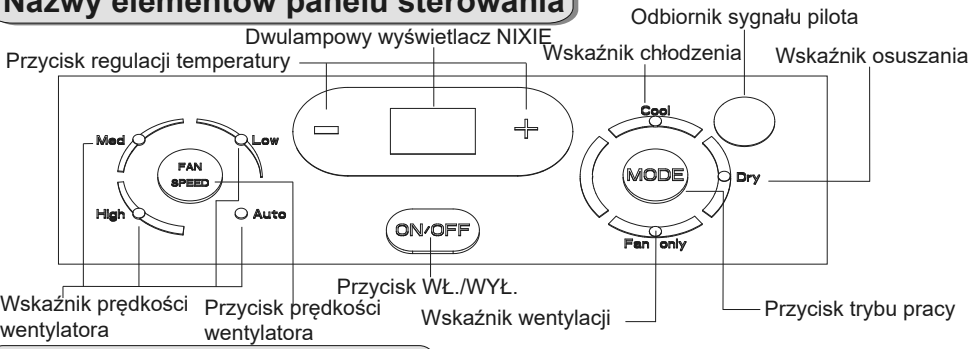

Obsługa panelu sterowania

Uwaga:

- Po załączeniu zasilania, klimatyzator nada sygnał dźwiękowy. Następnie, możliwa będzie obsługa klimatyzatora z panelu sterowania.
- W stanie załączenia, każdorazowe naciśnięcie przycisku na panelu sterowania, spowoduje wyemitowanie dźwięku przez klimatyzator. Równocześnie, na panelu zaświeci się odpowiedni wskaźnik. W stanie wyłączenia, wyświetlacz NIXIE na panelu sterowania jest wygaszony.
- W stanie załączenia, wyświetlacz NIXIE na panelu sterowania wyświetla ustawioną temperaturę dla trybu chłodzenia, która nie jest wyświetlana w innych trybach.

1 Przycisk ON/OFF

Naciśnięcie tego przycisku załączy lub wyłączy klimatyzator.

2 Przycisk „+”, „-”

Naciśnij przycisk „+” lub „-” w trybie chłodzenia aby zwiększyć lub zmniejszyć nastawę temperatury o 1°C (1°F). Zakres nastawy temperatury: 16°C (61°F) ~ 30°C (86°F). Przycisk ten jest nieaktywny w trybie pracy automatycznej, osuszania lub wentylacji.

3 Przycisk MODE

Naciśnięcie przycisku spowoduje zmianę trybu pracy w kolejności:

CHŁODZENIE → OSUSZANIE → WENTYLACJA

CHŁODZENIE: w trybie tym, świeci się kontrolka trybu chłodzenia. Dodatkowo świecić się będzie odpowiedni wskaźnik prędkości wentylatora. Na wyświetlaczu NIXIE prezentowana jest ustawiona temperatura. Zakres nastawy temperatury: 16°C ~ 30°C.

OSUSZANIE: w trybie tym, świeci się kontrolka trybu osuszania. Podświetlony jest również wskaźnik niskiej prędkości wentylatora. Nie można regulować prędkości wentylatora. Wyświetlacz NIXIE jest wygaszony.

WENTYLACJA: w trybie tym, klimatyzator wyłącznie nawiewa powietrze. Podświetlane są wskaźnik wentylacji oraz odpowiedni wskaźnik prędkości wentylatora. Wyświetlacz NIXIE jest wygaszony.

Uwaga: przed załączeniem trybu CHŁODZENIA lub OSUSZANIA, konieczne jest zainstalowanie węża odprowadzającego ciepłe powietrze. Jedynie w trybie WENTYLACJI, montaż węża odprowadzającego ciepłe powietrze nie jest konieczny.

4 Przycisk FAN SPEED

Naciśnięcie przycisku spowoduje przełączanie prędkości wentylatora w kolejności:
„niska → średnia → wysoka → automatyczna → niska”.
Uwaga: przycisk niedostępny jest w trybie OSUSZANIA.

Przyciski na pilocie

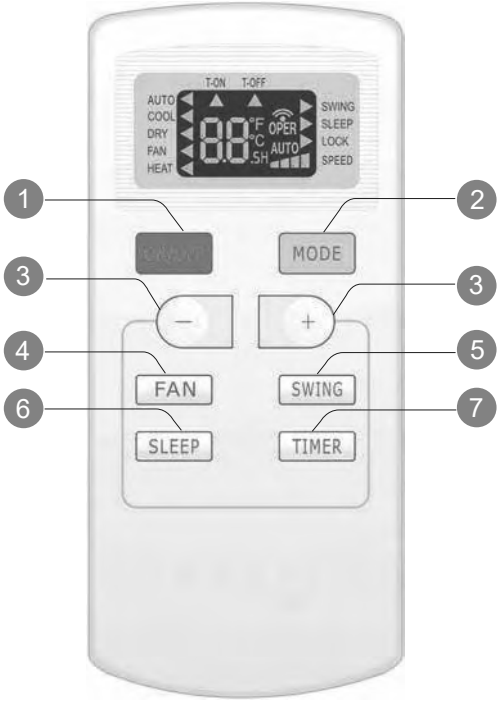

1. Przycisk WŁ./WYŁ.
2. Przycisk zmiany trybu
3. Przycisk +/ –
4. Przycisk prędkości wentylatora
5. Przycisk wachlowania
6. Przycisk programu nocnego
7. Przycisk programatora

Wprowadzenie do ikon na ekranie wyświetlacza

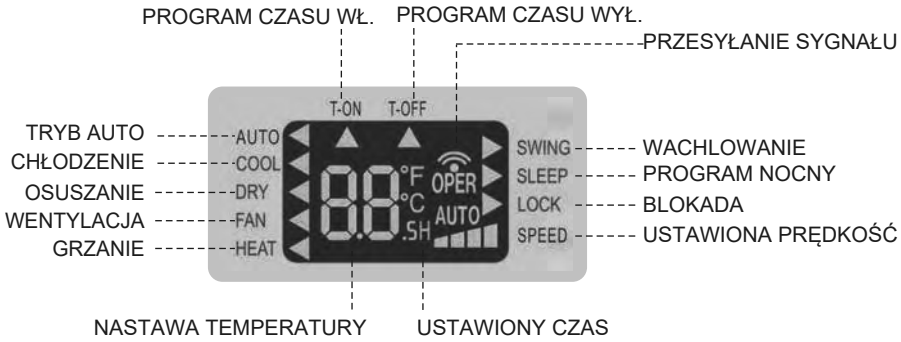

Uwaga:

Przedstawiony pilot jest urządzeniem uniwersalnym. Niektóre jego funkcje nie są dostępne dla opisywanego klimatyzatora.

Wprowadzenie do obsługi pilota

Uwaga:

- Po załączeniu zasilania, klimatyzator nada sygnał dźwiękowy. Następnie, możliwa będzie obsługa klimatyzatora pilotem.
- W stanie załączenia, każdorazowe naciśnięcie przycisku na pilocie, spowoduje jednokrotne zapulsowanie ikony symbolizującej przesłanie sygnału „ ”. Wyemitowanie dźwięku przez klimatyzator potwierdzi odebranie sygnału.
- W stanie wyłączenia, na wyświetlaczu pilota prezentowana jest
  W stanie załączenia, na wyświetlaczu pilota widoczna jest odpowiednia ikona aktywnej funkcji klimatyzatora

PL

1 Przycisk ON/OFF

Naciśnięcie tego przycisku załączy lub wyłączy klimatyzator.

2 Przycisk MODE

Naciśnięcie przycisku spowoduje zmianę trybu pracy w kolejności:
AUTO → CHŁODZENIE → OSUSZANIE → WENTYLACJA → GRZANIE (funkcja dostępna wyłącznie w modelach typu pompa ciepła).
Wskaźnik ◄ zaświeci się przy wybranej funkcji.

AUTO ▶ COOL ▶ DRY ▶ FAN ▶ HEAT

- W przypadku wybrania trybu AUTO, klimatyzator będzie pracował automatycznie, zgodnie z ustawieniami fabrycznymi. Nie można regulować ustawionej temperatury oraz nie będzie ona wyświetlana. Naciśnij przycisk „FAN” aby ustawić prędkość wentylatora.
  W przypadku wybrania trybu COOL, klimatyzator będzie pracował w trybie chłodzenia.
- Naciśnij przycisk „+” lub „–” aby ustawić temperaturę. Naciśnij przycisk „FAN” aby ustawić prędkość wentylatora.
- W przypadku wybrania trybu DRY, klimatyzator będzie pracował w trybie osuszania z niską prędkością wentylatora. Nie można regulować prędkości wentylatora.
- W przypadku wybrania trybu FAN, klimatyzator będzie wyłącznie nawiewał powietrze. Naciśnij przycisk „FAN” aby ustawić prędkość wentylatora.
- Urządzenia tylko chłodzące nie mogą odebrać sygnału załączającego tryb grzania.
  W przypadku ustawienia trybu HEAT, wyłącz urządzenie za pomocą przycisku ON/OFF.

3 Przycisk „+”, „–”

- Każdorazowe naciśnięcie przycisku „+” lub „–”, sprawi, że nastawa temperatury zostanie zwiększona lub zmniejszona o 1°C (1°F). Wciśnięcie i przytrzymanie przycisku „+” lub „–” na 2 sekundy, spowoduje szybszą zmianę temperatury. Zwolnij przycisk pilota po ustawieniu temperatury. (Temperatury nie można regulować w trybie AUTO.)
- Skonfiguruj ustawienia PROGRAMATORA CZASU WŁ., WYŁ. oraz czasu za pomocą przycisków „+” i „–”. (Odnieś się do opisu dla przycisku TIMER.)

4 Przycisk FAN

Naciśnij ten przycisk aby wybrać prędkość wentylatora w kolejności: automatyczna (AUTO), pierwszy bieg ( ), drugi bieg ( ), trzeci bieg ( ), czwarty bieg ( ) (funkcja niedostępna dla tego klimatyzatora; czwarty bieg jest równoznaczny z trzecim biegiem).

Wprowadzenie do obsługi pilota

pierwszy bieg (odpowiednik niskiej prędkości na panelu sterowania)

drugi bieg (odpowiednik średniej prędkości na panelu sterowania)

trzeci bieg (odpowiednik wysokiej prędkości na panelu sterowania)

czwarty bieg

Uwaga:

- W trybie automatycznej prędkości wentylatora, klimatyzator wybierze odpowiednią prędkość w zależności od ustawień fabrycznych.
- W trybie OSUSZANIA nie można regulować prędkości wentylatora.

5 Przycisk SWING (niedostępny dla tego modelu)

Naciśnij przycisk aby uruchomić wachlowanie żaluzji w pionie.

6 Przycisk SLEEP

W trybie CHŁODZENIA lub GRZANIA, naciśnij ten przycisk aby załączyć funkcję SLEEP. Naciśnij ten przycisk ponownie aby anulować funkcję SLEEP. Funkcja ta nie jest dostępna w trybie WENTYLACJI i pracy AUTOMATYCZNEJ.

7 Przycisk TIMER

- Po załączeniu zasilania, naciśnij ten przycisk aby ustawić PROGRAMATOR CZASU WYŁĄCZENIA. Na ekranie pulsować będą wskaźniki „T-OFF” i „H”. W ciągu kolejnych 5 sekund naciśnij przycisk „+” lub „ – ” i skonfiguruj PROGRAMATOR CZASU WYŁĄCZENIA. Każdorazowe naciśnięcie przycisku „+” lub „ – ”, ustawienie programatora zostanie zwiększone lub zmniejszone o 0,5 godz. Wciśnięcie i przytrzymanie przycisku „+” lub „ – ” przyspieszy zmianę czasu po 2 s. Zwolnij przycisk po osiągnięciu żądanego czasu. Naciśnij przycisk TIMER aby zatwierdzić ustawienia. Wskaźniki „T-OFF” i „H” przestaną pulsować.
- Po wyłączeniu zasilania, naciśnij ten przycisk aby ustawić PROGRAMATOR CZASU WŁĄCZENIA. Odnieś się do analogicznego opisu konfiguracji PROGRAMATORA CZASU WYŁĄCZENIA.
  Anulowanie PROGRAMATORA CZASU WŁĄCZENIA/WYŁĄCZENIA: w trybie konfigurowania programatora, naciśnij raz przycisk TIMER aby wyświetlić pozostały czas. Naciśnij przycisk TIMER ponownie wciągu 5 s aby anulować działanie programatora.

Uwaga:

- Zakres nastawy czasu: 0,5-24 godz.
- Przerwa czasowa między dwoma operacjami nie może przekraczać 5 s. W przeciwnym razie pilot automatycznie zakończy tryb konfiguracji.

Demontaż i montaż baterii pilota

1. Naciśnij palcami tylną pokrywę komory baterii pilota w miejscu „ ”, jak pokazano na rysunku, następnie przesuń pokrywę w kierunku strzałki w celu jej demontażu.
2. Wymień baterie na dwie nowe, suche #7 (AAA 1.5V). Upewnij się, że bieguny baterii „+” i „–” zostały prawidłowo dopasowane.
3. Ponownie załóż pokrywę komory baterii.

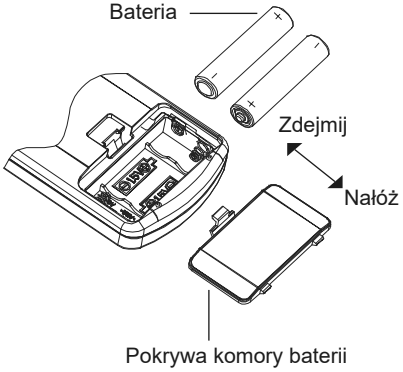

Uwaga:

- Podczas pracy, skieruj nadajnik sygnałów na odbiornik sygnałów na jednostce wewnętrznej.
- Odległość między nadajnikiem i odbiornikiem nie może przekraczać 8 m i między nimi nie powinny znajdować się żadne przeszkody.
- W przypadku pomieszczeń wyposażonych w lampy fluorescencyjne lub telefony bezprzewodowe, bardzo możliwe jest zakłócenie sygnału. W takiej sytuacji należy podejść z pilotem maksymalnie blisko klimatyzatora.
- Do wymiany użyj dwóch, nowych baterii tego samego typu.
- Jeżeli nie będziesz korzystał z pilota przez dłuższy czas, wyjmij z niego baterie.
- Jeżeli wyświetlacz zaczyna blednąć lub staje się nieczytelny, wymień baterie.

Wykorzystanie schowka na pilota

Naciśnij palcami miejsce oznaczone symbolem „ ” na pokrywie schowka na pilota, zgodnie z rysunkiem. Pokrywa schowka na pilota odskoczy automatycznie. Schowaj pilota do wnęki i ponownie zamknij pokrywę schowka.

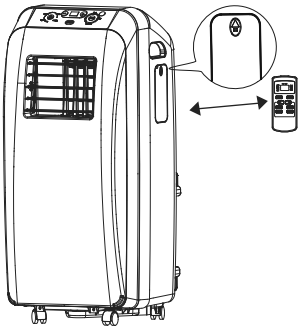

Podstawowe operacje i pozostałe funkcje

Podstawowe operacje

1. Po załączeniu zasilania, naciśnij przycisk ON/OFF na pilocie, aby załączyć klimatyzator.
2. Naciśnij przycisk MODE aby wybrać żądany tryb pracy: AUTO, CHŁODZENIE, OSUSZANIE, WENTYLACJA.
3. Naciśnij przycisk „+” lub „– ” aby ustawić żądaną temperaturę (temperatury nie można regulować w trybie AUTO).
4. Naciśnij przycisk FAN aby ustawić żądaną prędkość wentylatora: auto, pierwszy bieg, drugi bieg, trzeci bieg, czwarty bieg (dla tego klimatyzatora czwarty bieg jest równoznaczny z trzecim biegiem).

Pozostałe funkcje

Funkcja blokady przed dostępem dzieci: naciśnij jednocześnie przyciski „+” i „–” aby włączyć lub wyłączyć funkcję blokady. Po załączeniu funkcji blokady, na wyświetlaczu pilota zaświeci się symbol LOCK. Przy próbie obsługi pilota, urządzenie nie będzie przesyłać sygnału.

Funkcja przełączania jednostki prezentacji temperatury: po wyłączeniu zasilania, naciśnij jednocześnie przyciski „– ” i MODE aby przełączyć między stopniami Celsjusza (°C) i Fahrenheita (°F).

Funkcja podświetlenia: przy załączonym lub wyłączonym urządzeniu, wciśnięcie i przytrzymanie jednocześnie przycisków „+” i FAN przez 3 sekundy spowoduje załączenie lub wyłączenie podświetlenia i przesłanie kodu. Po załączeniu zasilania, domyślnie podświetlenie jest aktywne.

Czyszczenie i konserwacja

Ostrzeżenie:

- Przed przystąpieniem do czyszczenia klimatyzatora, wyłącz urządzenie i rozłącz zasilanie. W przeciwnym razie może dojść do porażenia prądem.
- Nie myj klimatyzatora wodą. Takie postępowanie może skutkować porażeniem prądem.
- Nie używaj substancji lotnych (jak rozcieńczalnik czy gaz) do czyszczenia klimatyzatora. Obudowa klimatyzatora może ulec odbarwieniu lub odkształceniu.

PL

Czyszczenie obudowy zewnętrznej i kratek

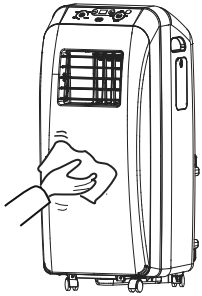

Czyszczenie obudowy zewnętrznej: jeżeli na powierzchni klimatyzatora zgromadził się kurz, do czyszczenia użyj miękkiej szmatki. Jeżeli obudowa jest bardzo zabrudzona (np. tłuszczem), użyj łagodnego środka czyszczącego.
Czyszczenie kratek: użyj odkurzacza lub miękkiej szczotki.

Czyszczenie filtra:

1. Wyjmij filtr.

a. Naciśnij zatrzaski, zgodnie z rysunkiem i wyjmij filtr 1;
b. Wyciągnij filtr 2.

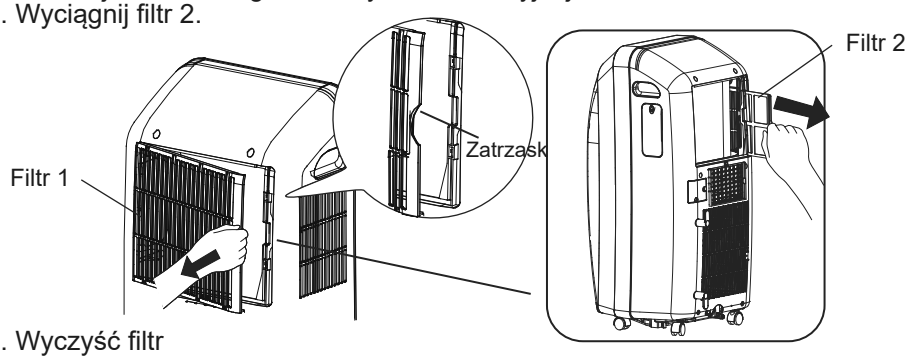

2. Wyczyść filtr

Użyj odkurzacza lub umyj filtr w wodzie. Jeżeli filtr jest bardzo zabrudzony (np. tłuszczem), użyj roztworu ciepłej wody o temperaturze 40°C (104°F) i łagodnego środka czyszczącego. Po wyczyszczeniu pozostaw filtr do wyschnięcia w zacienionym miejscu.

3. Zamontuj filtr

Po wyczyszczeniu i osuszeniu filtra, zainstaluj go w oryginalnym miejscu.

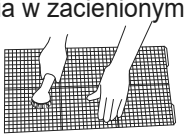

Uwaga:

- Filtr należy czyścić raz na około trzy miesiące. Częstotliwość czyszczenia można zwiększyć, jeżeli urządzenie pracuje w warunkach wysokiego zapylenia.
- Nie susz filtra nad otwartym ogniem lub za pomocą suszarki do włosów. Filtr może się zdeformować lub zapalić.

Czyszczenie węża odprowadzającego ciepłe powietrze

Odłącz wąż odprowadzający ciepłe powietrze od klimatyzatora, wyczyść i osusz go, a następnie ponownie podłącz. (Sposób montażu i demontażu filtra opisano w dalszej części instrukcji.)

Sprawdzenie urządzenia przed sezonem

1. Sprawdź, czy wloty i wyloty powietrza nie są zablokowane.
2. Sprawdź, czy wtyczka i przewód zasilający nie są uszkodzone.
3. Sprawdź, czy filtr jest czysty.
4. Sprawdź, czy w pilocie zamontowane są baterie.
5. Sprawdź, czy złączka, ramka okienna oraz wąż odprowadzający ciepłe powietrze zostały solidnie przymocowane.
6. Sprawdź, czy wąż odprowadzający ciepłe powietrze nie jest uszkodzony.

Sprawdzenie urządzenia po sezonie

1. Odłącz zasilanie.
2. Wyczyść filtr i zewnętrzną obudowę.
3. Usuń kurz i inne zanieczyszczenia z klimatyzatora.
4. Opróżnij wodę zebraną wewnątrz urządzenia (odnieś się do rozdziału „Odprowadzanie skroplin”).
5. Sprawdź stan ramki okiennej pod względem uszkodzeń. W przypadku uszkodzenia skontaktuj się z dystrybutorem.

Przechowywanie długookresowe

Jeżeli klimatyzator nie będzie używany przez dłuższy czas, przygotuj go do przerwy w pracy wykonując poniższe czynności:

- Upewnij się, że w klimatyzatorze nie pozostała woda skroplona podczas jego działania oraz że wąż odprowadzający ciepło został zdemontowany.
- Odłącz wtyczkę i zwiń przewód zasilający.
- Wyczyść klimatyzator i przechowuj go w opakowaniu w celu uniknięcia zakurzenia.

Uwagi na temat utylizacji

- Większość materiałów opakowaniowych nadaje się do recyklingu. Należy je posortować i wyrzucić do odpowiednich pojemników na odpady.
- Jeżeli chcesz pozbyć się klimatyzatora, skontaktuj się z lokalnym dystrybutorem lub skonsultuj z centrum serwisowym, na temat właściwego recyklingu produktu.

Analiza niesprawności

Analiza ogólnych objawów

Przed wezwaniem serwisu sprawdź poniższe pozycje. Jeżeli problemu nadal nie uda się rozwiązać, skontaktuj się z dystrybutorem lub specjalistą.

Objawy	Możliwa przyczyna	Rozwiązanie
Klimatyzator nie działa	● Usterka zasilania?	● Poczekaj na przywrócenie zasilania.
	● Luźna wtyczka?	● Podłącz prawidłowo wtyczkę.
	● Zadziałało zabezpieczenie lub przepalił się bezpiecznik?	● Zleć specjaliście wymianę zabezpieczenia lub bezpiecznika.
	● Uszkodzony obwód elektryczny?	● Zleć specjaliście naprawę obwodu elektrycznego.
	● Urządzenie zostało ponownie uruchomione, niezwłocznie po jego wyłączeniu?	● Poczekaj na powrót napięcia.
Słabe chłodzenie (lub grzanie)	● Czy moc zasilania jest za niska?	● Poczekaj na powrót napięcia.
	● Czy filtr powietrza nie jest brudny?	● Wyczyść filtr powietrza.
	● Czy ustawiono prawidłową temperaturę?	● Wyreguluj temperaturę.
	● Czy drzwi lub okno są otwarte?	● Zamknij drzwi i okna.
Klimatyzator nie może odebrać sygnału z pilota lub niska czułość pilota.	● Czy praca urządzenia została zakłócona (sprężarka, niestabilność napięcia)?	● Wyciągnij wtyczkę. Podłącz ją ponownie po około 3 minutach, następnie załącz urządzenie.
	● Czy pilot znajduje się w zasięgu odbioru sygnału?	● Zasięg odbioru sygnału z pilota wynosi 8 m. Nie należy przekraczać tego zakresu.
	● Czy odbiornik sygnału nie jest przesłonięty?	● Usuń przyczynę blokady.
	● Czy czułość pilota jest niska?	● Sprawdź baterie pilota. W przypadku niskiego poziomu, wymień baterie.
	● Czy w pomieszczeniu znajduje się lampa fluorescencyjna?	● Podejdź z pilotem bliżej klimatyzatora. ● Wyłącz lampę fluorescencyjną i spróbuj ponownie.
Z klimatyzatora nie jest nawiewane powietrze	● Czy wlot i wylot powietrza nie są zablokowane?	● Usuń ewentualne przeszkody.
	● W trybie grzania, czy temperatura w pomieszczeniu osiągnęła wartość nastawy?	● Jednostka wstrzyma nawiew powietrza po uzyskaniu ustawionej temperatury.
	● Czy tryb grzania został dopiero uruchomiony?	● Aby uniknąć nawiewu chłodnego powietrza, klimatyzator opóźni nieco start, co jest normalnym zjawiskiem.

Analiza niesprawności

Objawy	Możliwa przyczyna	Rozwiązanie
	• Czy parownik jest oszroniony (sprawdź po wyciągnięciu filtra)?	• Jest to normalne zjawisko. Klimatyzator załączy funkcję odszraniania. Po zakończeniu odszraniania, zostanie przywrócona normalna praca.
Nie można regulować ustawionej temperatury.	• Czy urządzenie pracuje w trybie automatycznym?	• Nie można regulować temperatury w trybie automatycznym.
	• Czy żądana temperatura mieści się w dopuszczalnym zakresie nastawy?	• Zakres nastawy temperatury: 16°C~30°C.
Urządzenie emituje zapachy	• W pomieszczeniu znajduje się źródło dziwnego zapachu, jak meble, dym papierosowy itp.	• Usuń źródło zapachu.
		• Wyczyść filtr.
Podczas pracy generowany jest dziwny dźwięk	• Czy pracę urządzenia zakłóciły wyładowania atmosferyczne, radio, itp.?	• Odłącz zasilanie, podłącz je ponownie i załącz urządzenie.
Słychać dźwięk przepływającej wody	• Czy dźwięk słychać niezależnie od tego czy urządzenie jest włączone czy wyłączone?	• Jest to dźwięk czynnika chłodniczego, przepływającego wewnątrz klimatyzatora. Jest to normalne zjawisko.
Słychać delikatne skrzypienie	• Czy dźwięk słychać niezależnie od tego czy urządzenie jest włączone czy wyłączone?	• Dźwięk spowodowany jest rozszerzaniem lub kurczeniem panelu z powodu zmian temperatury.

Kod usterki

H8	Zbiornik na wodę jest pełny.	1. Wylej nagromadzoną wodę. 2. Jeżeli kod „H8” jest nadal wyświetlany, skontaktuj się z autoryzowanym serwisem.
F1	Usterka czujnika temperatury w pomieszczeniu.	Prosimy o kontakt z autoryzowanym serwisem.
F2	Usterka czujnika temperatury na parowniku.	Prosimy o kontakt z autoryzowanym serwisem.
F0	1.Wyciek czynnika. 2.Blokada systemu.	1. Wyłącz urządzenie, odłącz przewód zasilający na 30 minut i załącz urządzenie ponownie. 2. Jeżeli usterka istnieje nadal, skontaktuj się z serwisem posprzedażnym.
H3	Zabezpieczenie przeciążeniowe sprężarki.	1. Sprawdź czy urządzenie pracuje w warunkach wysokiej temperatury i wilgotności; jeżeli temperatura otoczenia jest za wysoka, wyłącz urządzenie i załącz je ponownie kiedy temperatura otoczenia spadnie poniżej 35°C. 2. Sprawdź, czy parownik i skraplacz nie są zablokowane jakimiś przedmiotami; jeżeli tak, usuń przyczynę blokady, wyłącz urządzenie i załącz pracę ponownie. 3. Jeżeli usterka nie ustąpiła, prosimy o kontakt z autoryzowanym serwisem.
E8	Usterka przeciążenia.	
F4	Zwarcie/przerwa w obwodzie czujnika temperatury instalacji zewnętrznej.	Prosimy o kontakt z autoryzowanym serwisem.

PL

Analiza niesprawności

Ostrzeżenie

- W przypadku wystąpienia poniższych sytuacji, prosimy niezwłocznie wyłączyć klimatyzator i odłączyć go od zasilania, a następnie skontaktować się z dystrybutorem.
  - Przewód zasilający nagrzewa się lub uległ uszkodzeniu.
  - Podczas pracy emitowany jest nieprawidłowy dźwięk.
  - Emitowane są dziwne zapachy.
  - Wyciek wody.
- Nie podejmuj się samodzielnej naprawy klimatyzatora.
- Jeżeli klimatyzator będzie używany w niedozwolonych warunkach, może dojść do usterki, porażenia prądem lub wzniecenia ognia.

PL

Montaż i konserwacja

⚠ Ostrzeżenia:

- Postępuj zgodnie z wszystkimi obowiązującymi przepisami i normami.
- Nie używaj urządzenia z uszkodzonym lub nieoryginalnym przewodem zasilającym.
- Zachowaj ostrożność podczas montażu i konserwacji. Nie wykonuj niedozwolonych operacji aby uniknąć porażenia prądem, wypadków i innych niebezpiecznych sytuacji.

Wybór miejsca montażu

Wymagania podstawowe

Instalowanie urządzenia w następujących miejscach może spowodować nieprawidłowe działanie urządzenia. Jeżeli montaż w takim miejscu jest nieunikniony, prosimy o kontakt z lokalnym dystrybutorem.

1. Miejsce z pobliżu silnych źródeł ciepła, pary, łatwopalnych lub wybuchowych gazów substancji lotnych rozpylonych w powietrzu.
2. Miejsce wyposażone w urządzenia wysokiej częstotliwości (urządzenia spawalnicze, sprzęt medyczny).
3. Obszar przybrzeżny.
4. Miejsce, gdzie występują duże ilości oleju lub w powietrzu obecne są opary olejowe.
5. Miejsce, gdzie obecna jest siarka.
6. Inne miejsca, występowania szczególnych warunków.

Wymagania dla klimatyzatora

1. Wlot powietrza nie może być blokowany. Nie ustawiaj w jego pobliżu żadnych przedmiotów. W przeciwnym razie, zostanie zablokowany przepływ przez wąż odprowadzający ciepło.
2. Wybierz miejsce, gdzie emitowany hałas i powietrze wywiewane z jednostki zewnętrznej nie będą zakłócać spokoju sąsiadów.
3. W miarę możliwości nie montować klimatyzatora w pomieszczeniu z lampami fluorescencyjnymi.
4. Urządzenia nie wolno montować w pralni.

Montaż i konserwacja

Wymagania dotyczące instalacji elektrycznej

Środki bezpieczeństwa

1. Podczas montażu urządzenia należy przestrzegać przepisów dotyczących bezpieczeństwa elektrycznego.
2. Należy wykorzystać odpowiedni obwód zasilania, zgodnie z lokalnymi przepisami.
3. Dla urządzeń z przyłączami typu Y, instrukcje powinny zawierać poniższą treść. W przypadku uszkodzenia przewodu zasilającego, musi on zostać wymieniony przez producenta, autoryzowany punkt serwisowy lub osobę o odpowiednich kwalifikacjach.
4. Prawidłowo podłącz przewód fazowy, zero i masę do listwy zasilającej.
5. Pamiętaj o wyłączeniu zasilania przed przystąpieniem do jakichkolwiek prac związanych z instalacją elektryczną.
6. Nie podłączaj zasilania przed zakończeniem montażu.
7. Klimatyzator jest urządzeniem elektrycznym najwyższej klasy. Musi zostać właściwie uziemione. Uziemienie powinien wykonać specjalista. Brak uziemienia może spowodować porażenie prądem.
8. Zielono-żółty lub zielony przewód klimatyzatora jest przewodem uziemienia, którego nie może zostać wykorzystany do innych celów.
9. Rezystancja uziemienia powinna spełniać wymagania krajowych przepisów dotyczących bezpieczeństwa elektrycznego.
10. Urządzenie należy zainstalować zgodnie z krajowymi przepisami dotyczącymi instalacji elektrycznej.

Przygotowania do montażu

Uwaga: Przed rozpoczęciem montażu, sprawdź dostępność wszystkich akcesoriów.

Lista akcesoriów

Klimatyzator	Złączka A	Złączka B	Złączka C	Wąż odprowadzający ciepło
Śruba (3)	Zaczep rurki	Gumowa zatyczka	Pilot zdalnego sterowania	Instrukcja użytkownika
Rurka skroplin	Zaczep przewodu (2)	Bateria (2) (AAA 1.5V)		

Akcesoria opcjonalne

Akcesoria opcjonalne: niektóre modele nie są wyposażone w wymienione poniżej elementy.

Ramka okienna (3)	Zaczep okienny	Zaczep tylnej płyty przyłączeniowej (4)	Uszczelka B (przylepna)	Uszczelka A
Wspornik (2)	Osłona przeciwdeszczowa (1)	Kratka ochronna (1)	Śruba (7) / Nakrętka (4) / Wkręt (4) / Podkładka sprężynująca (4) / Podkładka (4)	

Narzędzie potrzebne podczas montażu

Śrubokręt krzyżowy	Śrubokręt płaski	Piła
Miarka	Nożyczki	Ołówek

PL

Montaż zaczepu przewodu

● Przymocuj zaczep przewodu śrubami na tylnej ściance urządzenia (kierunek mocowania zaczepu pokazano na rysunku).

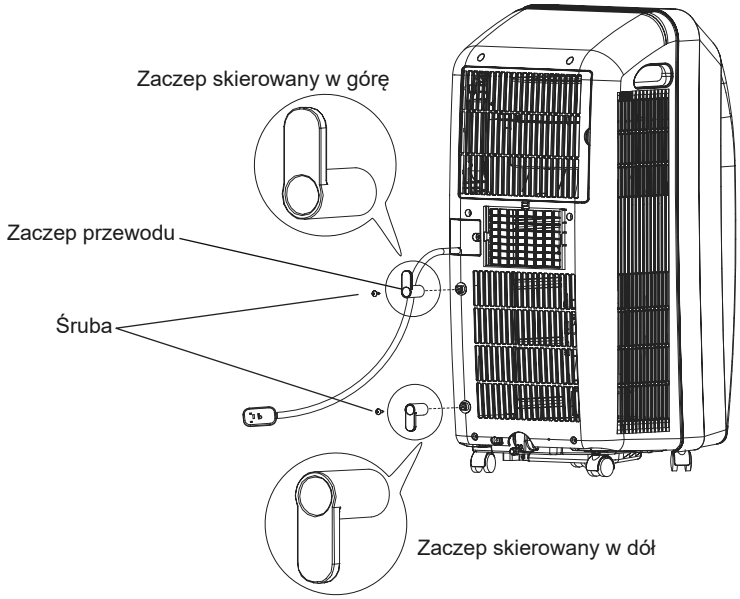

● Nawiń przewód na zaczepy.

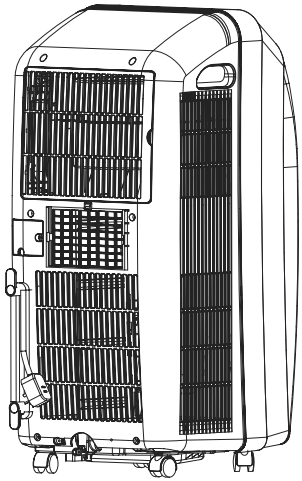

PL

Montaż rurki skroplin

Uwaga: Zainstaluj rurkę skroplin przed rozpoczęciem użytkowania urządzenia, w przeciwnym razie słabe odprowadzanie skroplin może mieć niekorzystny wpływ na normalną pracę klimatyzatora.

1. Zdejmij gumową zatyczkę na odpływie skroplin.

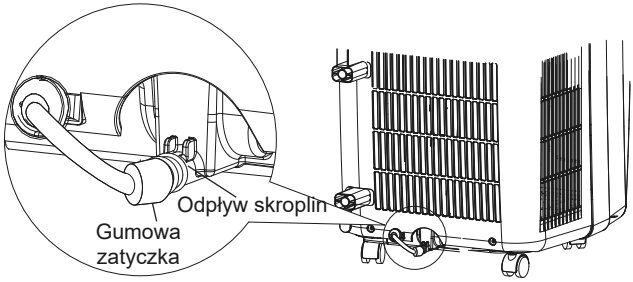

2. Przymocuj zaczep rurki skroplin śrubą, z prawej strony, na tylnej ściance urządzenia, w pobliżu odpływu skroplin.

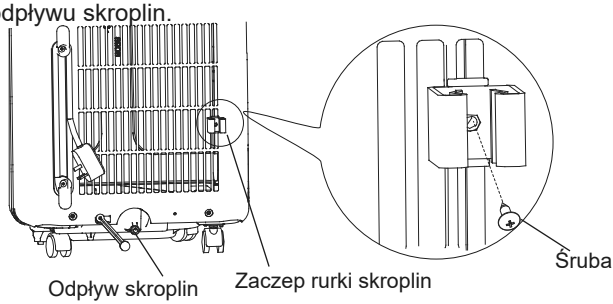

3. Przełóż rurkę skroplin przez otwór odpływu i dokręć śrubę, następnie załóż na jej końcu klamrę zaciskową.
4. Nałóż gumową zatyczkę na drugim końcu rurki skroplin, zamocuj ją klamrą zaciskową i umieść w zaczepie.

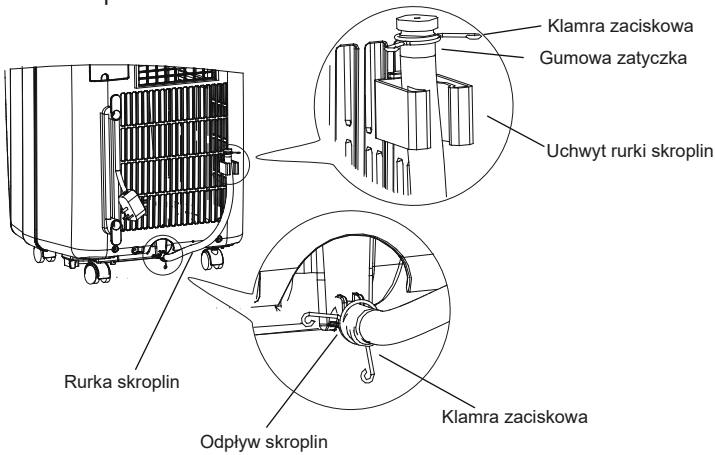

Akcesoria i montaż węża odprowadzającego ciepło

- Długość węża odprowadzającego ciepło nie przekracza 1 m. Zaleca się zastosowanie jak najkrótszego węża.
- Montując wąż należy prowadzić go maksymalnie w poziomie. Nie przedłużaj węża ani nie podłączaj go do innych przewodów odprowadzających. Prawidłowy sposób montażu

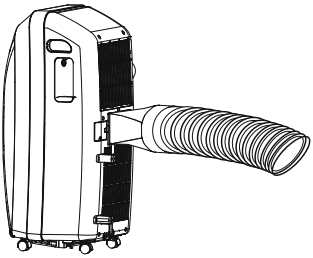

przedstawiono na poniższym rysunku (jeżeli wąż wyprowadzany jest przez ścianę, otwór powinien znajdować się na wysokości od 40 do 100 cm od podłogi).

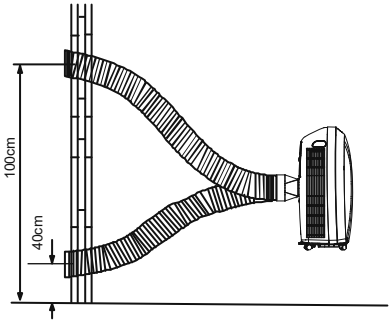

Na poniższym rysunku przedstawiono nieprawidłowy sposób montażu (zbyt mocno wygięty wąż spowoduje nieprawidłową pracę urządzenia).

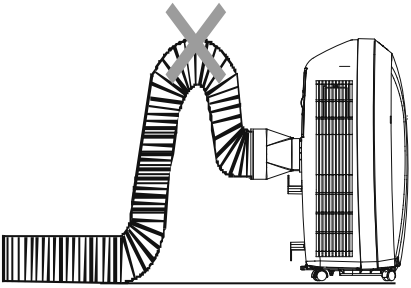

Montaż ramki okiennej

(Uwaga: Jeżeli użytkownik chce wyprowadzić wąż przez okno, niezbędne będą opcjonalne akcesoria. Jeżeli wewnętrzna szerokość okna nie przekracza 718 mm (28”), należy wymontować element regulujący z ramki okiennej i następnie dociąć ramkę okienną, dostosowując jej długość do szerokości okna.)

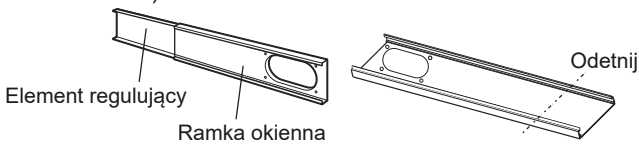

PL

1. Przymocuj złączkę C od wewnątrz ramki okiennej, w kierunku wskazanym strzałką.

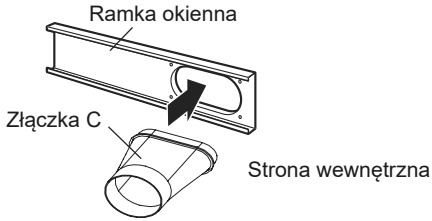

2. Przymocuj kratkę ochronną na złączce C za pomocą dwóch śrub.

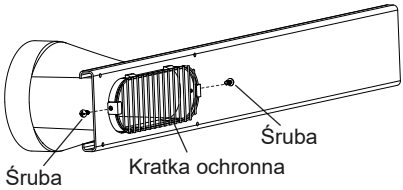

3. Przymocuj wspornik na zewnętrznej stronie ramki okiennej za pomocą dwóch nakrętek, podkładki sprężynującej, podkładki i wkrętu.

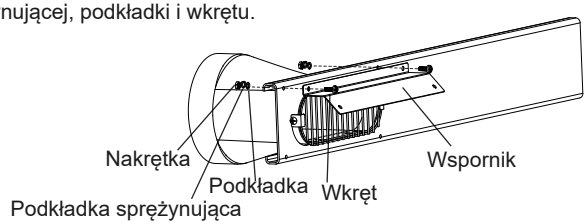

4. Przymocuj osłonę przeciwdeszczową za pomocą dwóch nakrętek, podkładki sprężynującej, podkładki i wkrętu.

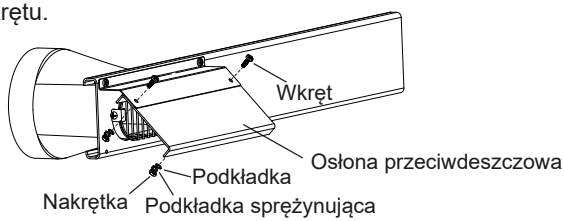

(Uwaga: kratka ochronna, wspornik, osłona przeciwdeszczowa, nakrętka, wkręt, podkładka sprężynująca i podkładka są akcesoriami opcjonalnymi; niektóre modele nie są wyposażone w te akcesoria.)

Montaż w podwójnym oknie, przesuwnym w pionie

1. Przytnij uszczelkę B na odpowiednią długość i przymocuj ją do skrzydła okna.

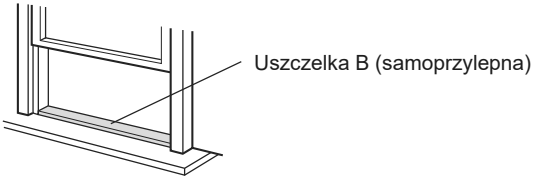

2. Otwórz okno; umieść ramkę okienną na skrzydle okna; przesuń element regulacyjny tak aby ramka okienna przylegała do skrzydła okna z lewej i prawej strony okna; przymocuj ramkę okienną do parapetu za pomocą śrub i zaczepów z tyłu płyty montażowej (wymaganą ilość elementów podano w poniższej tabeli).

Szerokość okna (W)	Ilość śrub	Ilość zaczepów
W≤28"(718mm)	2	2
28"(718mm)＜W≤36.5"(927mm)	3	3
36.5"(927mm)＜W≤64"(1625mm)	4	4

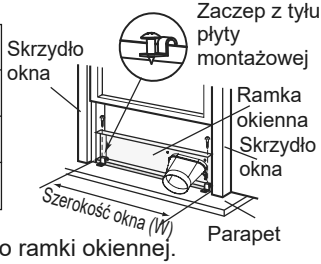

3. Przytnij uszczelkę B na odpowiednią długość i przymocuj ją do ramki okiennej.

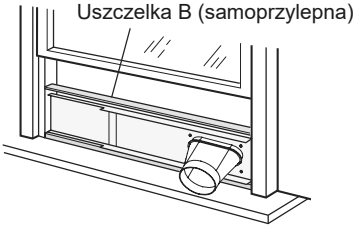

4. Ostrożnie zamknij okno, opierając je na ramce okiennej.

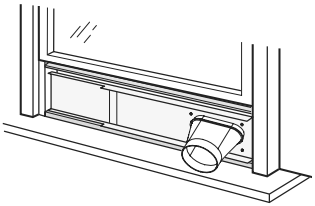

5. Przytnij uszczelkę A na odpowiednią długość i wypełnij nią szczelinę między wewnętrznym i zewnętrznym skrzydłem okna.
6. Przymocuj wewnętrzne okno za pomocą wspornika okiennego i śruby, aby uniemożliwić jego przesuwanie w pionie.

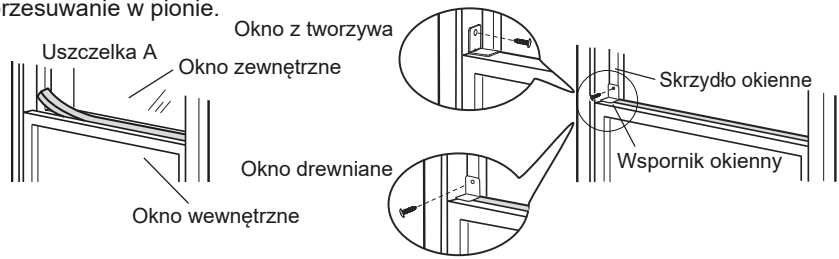

Montaż w oknie przesuwanym w poziomie

1. Przytnij uszczelkę B na odpowiednią długość i przymocuj ją do skrzydła okna.

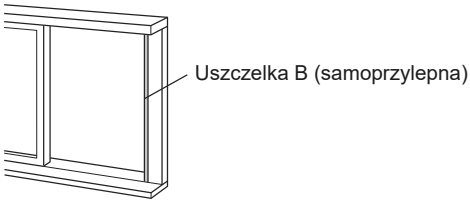

2. Otwórz okno; umieść ramkę okienną pionową na skrzydle okna; przesuń element regulacyjny tak aby ramka okienna przylegała do skrzydła okna u góry i na dole okna; przymocuj ramkę okienną do parapetu za pomocą śrub i zaczepów z tyłu płyty montażowej (wymaganą ilość elementów podano w poniższej tabeli).

Wysokość okna (H)	Ilość śrub	Ilość zaczepów
H≤28"(718mm)	2	2
28"(718mm)＜H≤36.5"(927mm)	3	3
36.5"(927mm)＜H≤64"(1625mm)	4	4

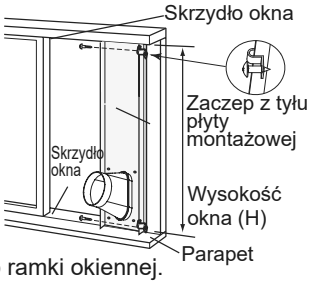

3. Przytnij uszczelkę B na odpowiednią długość i przymocuj ją do ramki okiennej.
4. Ostrożnie zamknij okno, opierając je na ramce okiennej.

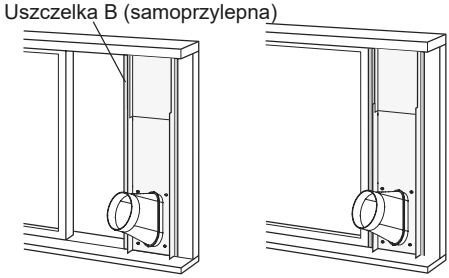

5. Przytnij uszczelkę A na odpowiednią długość i wypełnij nią szczelinę między lewym, wewnętrznym i zewnętrznym skrzydłem okna.
6. Przymocuj wewnętrzne okno za pomocą wspornika okiennego i śruby, aby uniemożliwić jego przesuwanie w poziomie.

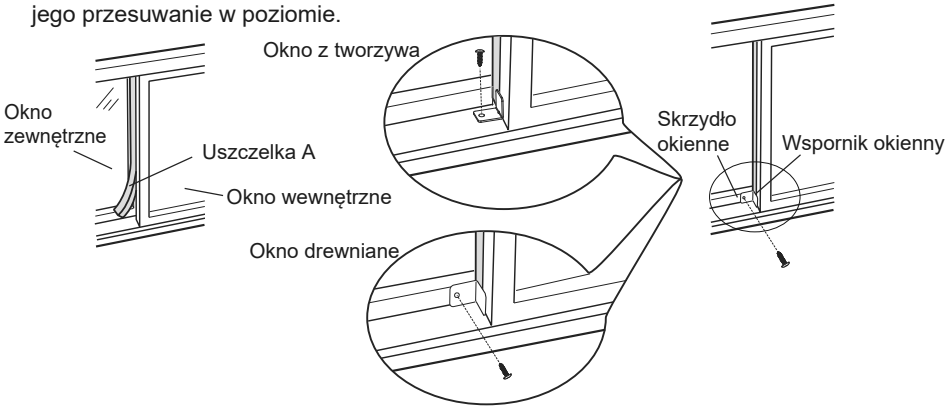

Montaż węża odprowadzające ciepło

1. Obróć złączkę A i złączkę B zgodnie z kierunkiem ruchu wskazówek zegara, na obu końcach węża odprowadzającego ciepło.

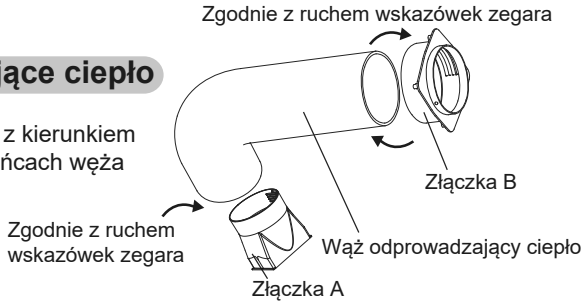

2. Wsuń złączkę A do węża odprowadzającego ciepło (strona z napisem „TOP” skierowana w górę) w rowek, aż usłyszysz dźwięk blokady.

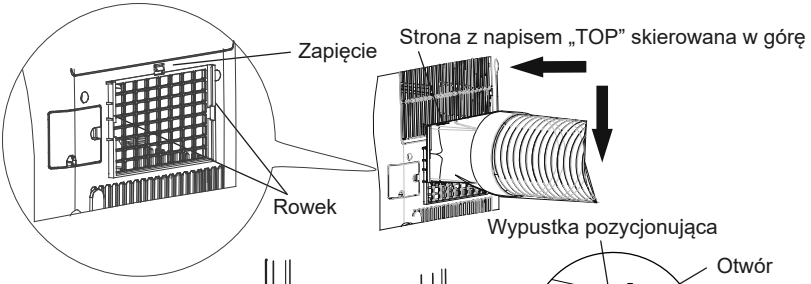

3. Naprowadź wypustkę pozycjonującą złączki B węża odprowadzającego ciepło na otwór w złączce C; obróć lekko aby ściśle połączyć złączki B i C.

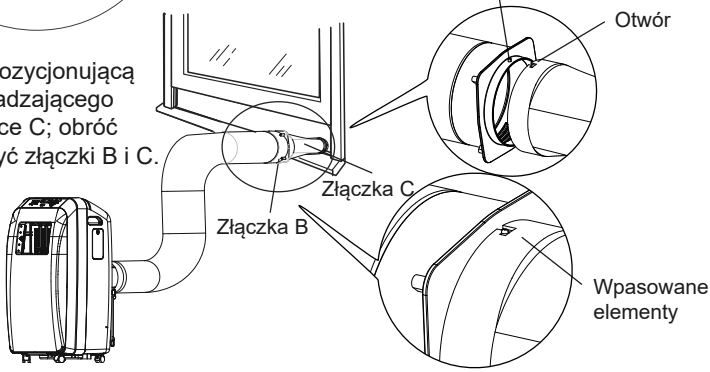

W celu zwiększenia wydajności chłodzenia, wąż odprowadzający ciepło powinien być maksymalnie krótki i prowadzony poziomo, bez wygięć, aby umożliwić swobodne odprowadzanie ciepła.

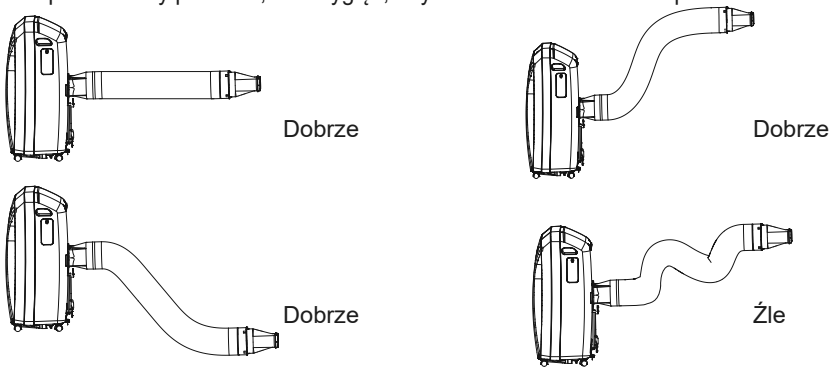

Montaż i demontaż węża odprowadzającego ciepło

Demontaż węża odprowadzającego ciepło

1. Odłącz złączkę B:
   Odłącz złączkę B od złączki C.

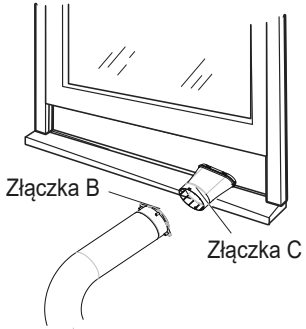

2. Odłącz złączkę A:
   Naciśnij zapięcie i unieś złączkę A w górę w celu demontażu.

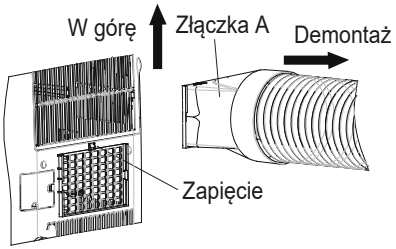

Próbne uruchomienie

- W celu uruchomienia urządzenia, podłącz zasilanie i naciśnij przycisk ON/OFF na pilocie.
- Naciśnij przycisk MODE aby wybrać tryb automatyczny, funkcję chłodzenia, osuszania lub grzania, następnie sprawdź czy urządzenie pracuje prawidłowo.
- Jeżeli temperatura otoczenia nie przekracza 16°C, urządzenie nie będzie mogło pracować w trybie chłodzenia.

Odprowadzanie skroplin

- W trybie chłodzenia lub osuszania, skroplona para wodna zostaje odprowadzona do wnętrza obudowy i za pomocą silnika wentylatora, krople wody są rozbryzgiwane. Kiedy temperatura na skraplaczu jest wysoka, większość skroplin zostanie odparowana i odprowadzona na zewnątrz. Standardowo zatem, wewnątrz urządzenia gromadzić się będzie niewielka ilość wody i częste wylewanie wody nie jest konieczne.

- Kiedy zbiornik na skroplin w urządzeniu całkowicie się napełni, brzęczek nada 8 sygnałów dźwięków oraz na wyświetlaczu pojawi się symbol „H8”, przypominający użytkownikowi o konieczności wylania wody.
  - Przestaw urządzenie w miejsce odpowiednie do odprowadzenia wody; podczas przestawiania nie przechylaj urządzenia i utrzymuj je w poziomie;
  - Odczep rurkę spustową i zdejmij gumową zatyczkę na jej końcu, aby spuścić wodę;
  - Po spuszczeniu wody załóż ponownie gumową zatyczkę i zamocuj rurkę w uchwytach;
  - Po zwolnieniu zabezpieczenia pełnego zbiornika i po upływie 3 minut przestoju sprężarki, urządzenie wznowi pracę.

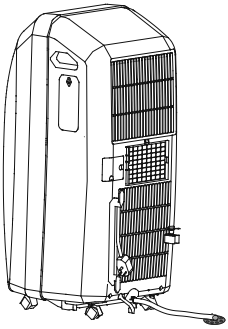

Schemat elektryczny

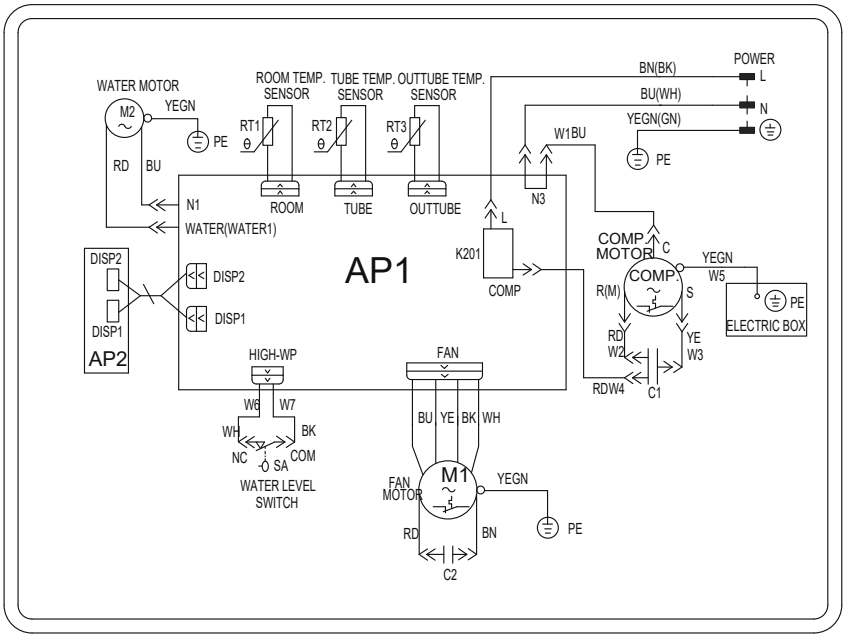

KAISAI

PORTABLE AIR CONDITIONER

EN

Instrukcja montażu i obsługi

KPC-09AI

Thank you for choosing our product.
For proper operation, please read and keep this manual carefully.

If you have lost the Owner's Manual, please contact the local agent or visit www.kaisai.pl
or sent email to: handlowy@fgpoland.pl, for electronic version.

Content

Operation Notices

Operation environment 32
Safety warning 32
Part's Name 35

Operation Guide

Operation introduction for control panel 36
Buttons on remote controller 37
Introduction for icons on display screen 37
Operation introduction of remote controller 38
Disassembly and assembly of batteries for remote controller 40
Simple operation and other function introduction 41

Maintenance

Clean and maintenance 42
Checking before use-season 43
Checking after use-season 43
Long-time storage 43
Notice for recovery 43

Malfunction

Malfunction analysis 44

Installation Notice

Installation and Maintenance 46
Preparation before installation 48

Installation

Install wire hook 49
Install drainage pipe 50
Accessories and installation of heat exhaust hose 51
Install window frame 52
Installation in a double-hung sash window 53
Installation in a sliding sash window 54
Installation and disassembly of heat discharge pipe 55
Operation test 56

Attached sheet

Drainage way 57
Electric schematic diagram 58

This appliance is not intended for use by persons (including children) with reduced physical, sensory or mental capabilities, or lack of experience and knowledge, unless they have been given supervision or instruction concerning use of the appliance by a person responsible for their safety.
Children should be supervised to ensure that they do not play with the appliance.

This marking indicates that this product should not be disposed with other household wastes throughout the EU. To prevent possible harm to the environment or human health from uncontrolled waste disposal, recycle it responsibly to promote the sustainable reuse of material resources. To return your used device, please use the return and collection systems or contact the retailer where the product was purchased. They can take this product for environmental safe recycling.

R410A(R32/125: 50/50): 2087.5

The graphic in this instruction manual is only the diagrammatic sketch, please refer to the actual product.

EN

Operation environment

- The air conditioner must be operated with in the temperature range: 16°C ~ 35°C.
- The appliance is for indoor use only.
- The appliance must be positioned so that the plug is accessible.
- This air conditioner can only be used for family, not for commercial industry.
- Reserved space around the air conditioner should be 12″(30cm) at least.
- Do not operate the air conditioner at humid environment.
- Please keep air inlet and air outlet clean, no obstacles.
- During operation, close doors and windows to improve cooling effect.
- Please put the air conditioner at smooth and flat ground for operation to avoid noise and vibration.
- This air conditioner is equipped with castors. Castors should slide at smooth and flat ground.
- Prohibit inclining or turn over the air conditioner. If there's abnormity, please disconnect power immediately and contact dealer.
- Avoid direct sunshine.

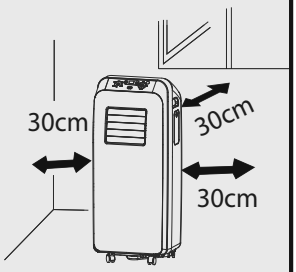

Safety warning

- This appliance can be used by children aged from 8 years and above and persons with reduced physical, sensory ormental capabilities or lack of experience and knowledge if they have been given supervision or instruction concerning use of the appliance in a safe way and understand the hazards involved.
- Children shall not play with the appliance.
- Cleaning and user maintenance shall not be made by children without supervision.
- Before operation, please confirm whether power specification complies with that on nameplate.
- Before cleaning or maintaining the air conditioner, please turn off air conditioner and pull out the power plug.
- Make sure the power cord hasn't been pressed by hard objects.
- Do not pull or drag the power cord to pull out the power plug or move the air conditioner.
- Do not insert or pull out the power plug with wet hands.
- Please use the grounded power. Make sure the gounding is reliable.
- If the supply cord is damaged, it must be replaced by the manufacturer or its service agent or a similarly qualified person in order to avoid a hazard.
- If the power cord is damaged, it must be replaced by manufacturer or professional person.

Safety warning

- If abnormal condition occurs (e.g. burned smell), please disconnect power at once and then contact local dealer.
- When nobody is taking care of the unit, please turn it off and remove the power plug or disconnect power.
- Do not splash or pour water on air conditioner. Otherwise, it may cause short circuit or damage to air conditioner.
- If use drainage hose, nearby temperature can't lower than 0℃. Otherwise, it will cause water leakage to air conditioner.
- Prohibit operating heating equipment around the air conditioner.
- Far away from fire source, inflammable and explosive objects.
- Children and disabled people are not allowed to use the dehumidifier without supervision.
- Keep children from playing or climbing on the air conditioner.
- Do not put or hang dripping objects above the air conditioner.
- Do not repair or disassemble the air conditioner by yourself.
- Prohibit inserting any objects into the air conditioner.

Part's Name

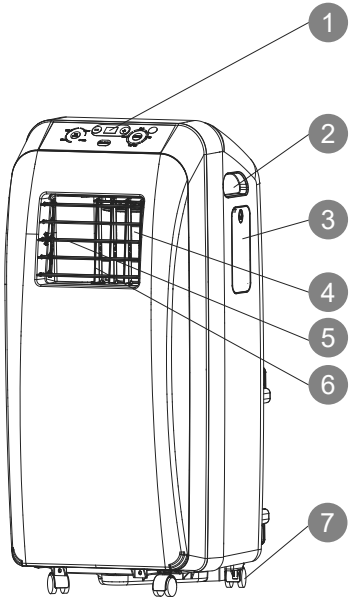

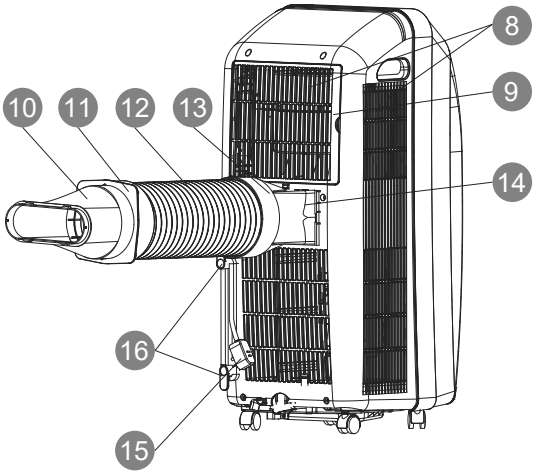

1. control panel
2. handle
3. remote controller box
4. air outlet
5. horizontal louver
6. vertical louver
7. castor
8. air inlet
9. grille
10. joint C
11. joint B
12. heat removal pipe
13. joint A
14. air outlet (condenser)
15. plug of power cord
16. wire-fixing hook
17. remote controller

Note:

Heat-removal pipe and other installation accessories can't be discarded.

EN

Operation introduction for control panel

Name of control panel

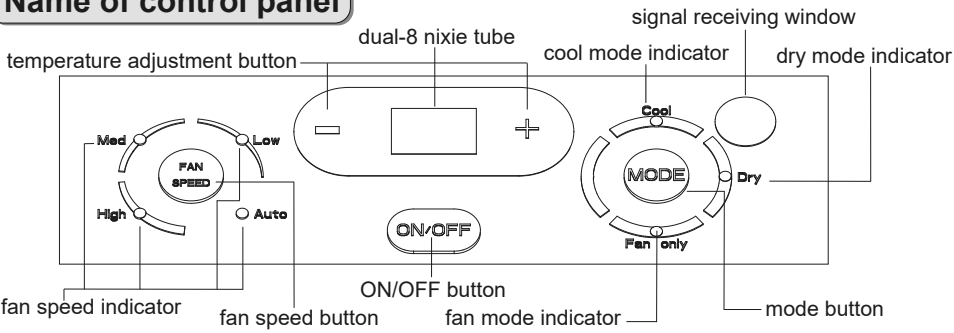

Operation of control panel

Note:

- After putting through the power, the air conditioner will give out a sound. After that, you can operate the air conditioner by the control panel.
- Under ON status, after each pressing of the button on control panel, the air conditioner will give out a sound. Meanwhile, corresponding indicator on control panel will be bright.
- Under OFF status, dual-8 nixie tube on control panel won't display.
  Under ON status, dual-8 nixie tube on control panel will display set temperature under cooling mode, while it won't display under other modes.

1 ON/OFF button

Press this button can turn on or turn off the air conditioner.

2 "+", "-" button

Under cooling mode, press "+" or "-" button to increase or decrease set temperature 1ºC(ºF). Set temperature is range is 16ºC(61ºF)~30ºC(86ºF). Under auto, drying or fan mode, this button is invalid.

3 MODE button

Press this button and the mode will circulate according to below sequence:

COOL→DRY→FAN

COOL: Under this mode, cooling mode indicator is bright. Corresponding fan speed indicator is also bright. Dual-8 nixie tube displays set temperature. Temperature setting range is 16ºC~30ºC.

DRY: Under this mode, drying mode indicator is bright. Low speed indicator is also bright. Fan speed can't be adjusted. Dual-8 nixie tube won't be display.

FAN: Under this mode, the air conditioner only blow fan. Fan indicator and corresponding fan speed indicator are bright. Dual-8 nixie tube won't be display.

Note: Before turning on COOL or DRY mode, you must install the heat-removal pipe at first. It's unnecessary to install heat-removal pipe under only FAN mode.

4 FAN SPEED button

Press this button and the fan speed will circulate as "low speed→ medium speed → high speed→ auto fan→ low speed".

Note: This button is invalid under DRY mode.

Buttons on remote controller

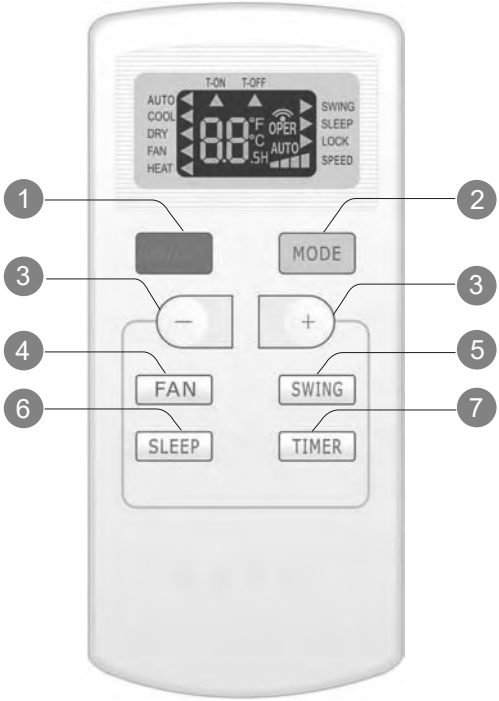

1. ON/OFF button
2. MODE button
3. +/- button
4. FAN button
5. SWING button
6. SLEEP button
7. TIMER button

Introduction for icons on display screen

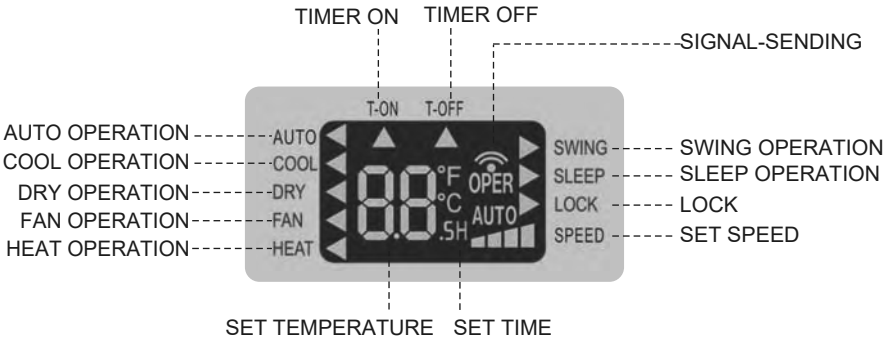

Note:

This remote controller is the universal remote controller. Some function is not available for this unit.

EN

Operation introduction of remote controller

Note:

- After putting through the power, the air conditioner will give out a sound. After that, you can operate the air condition by remote controller.
- Under ON status, after each pressing of the button on remote controller, signal-sending icon on display screen of remote controller " " will flash once. If the air conditioner gives out a sound, it indicates the signal has been send to air conditioner.
- Under OFF status, display screen of remote controller displays set temperature. Under ON status, display screen displays corresponding function icon of the air conditioner.

1 ON/OFF button

Press this button can turn on or turn off the air conditioner.

2 MODE button

Press this button and the mode will circulate according to below sequence: AUTO→COOL→DRY→FAN→HEAT (This function is only applicable for heat pump unit). After you selecting mode, corresponding will ◄ be bright.

AUTO ▶ COOL ▶ DRY ▶ FAN ▶ HEAT

- After selecting AUTO mode, air conditioner will operate automatically according to ex-factory setting. Set temperature can't be adjusted and displayed. Press "FAN" button to adjust fan speed.
- After selecting COOL mode, air conditioner will operate under cooling mode. Press "+" or "-" button can adjust set temperature. Press "FAN" button to adjust fan speed.
- After selecting DRY mode, air conditioner will operate under drying mode at low speed. Fan speed can't be adjusted.
- After selecting fan mode, air conditioner only blow fan. Press "FAN" button to adjust fan speed.
- Cooling only unit can't receive heating mode signal. If set HEAT mode by remote controller, press ON/OFF button can't turn on the air conditioner.

3 +/- button

- After each pressing "+" or "-" button, set temperature will increase or decrease 1ºC(ºF). When holding "+" or "-" button, 2s later, set temperature will change quickly. Loose the button on remote controller after setting temperature. (temperature can't be adjusted under auto mode)
- Under TIMER ON, TIMER OFF or clock setting, press "+" or "-" button to adjust time. (refer to TIMER button for detailed setting)

4 FAN button

Press this button to select fan speed in sequence: auto (AUTO), first notch ( ), second notch ( ), third notch ( ), fourth notch ( )
(this function is not available for this air conditioner. Fourth notch is same as third notch).

Operation introduction of remote controller

first notch (same as low speed on control panel)

second notch (same as medium speed on control panel)

third notch (same as high speed on control panel)

fourth notch

Note:

- Under AUTO fan speed, air conditioner will select proper fan speed according to ex-factory setting.
- Fan speed can't be adjusted under DRY mode.

5 Swing button (not applicable for this model)

Press this button to turn on up&down swing.

6 SLEEP button

Under COOL, HEAT or HEAT mode, press this button to turn on sleep function. Press this button again to cancel sleep function. This function is not available for FAN mode and AUTO mode.

7 TIMER button

- Under ON status, press this button to set TIMER OFF. "T-OFF" and "H" flash to display. Press "+" or "-" button to adjust TIMER OFF setting within 5s. After each pressing of "+" or "-" button, timer setting will increase or decrease 0.5h. If hold "+" or "-" button, time will change quickly after 2s, and loose the button until reach to your required time. Press "TIMER" button to confirm it. "T-OFF" and "H" won't flash any more.
- Under OFF status, press this button to set TIMER ON. Please refer to TIMER OFF procedure for detailed operation.
  Cancel TIMER ON/TIMER OFF: Under TIMER setting status, press TIMER button once to display residual time. Press TIMER button again within 5s to cancel TIMER.

Note:

- Time setting range: 0.5-24h.
- Time interval between two operations can't exceed 5s. Otherwise, remote controller will exit setting status automatically.

EN

Disassembly and assembly of batteries for remote controller

1. Press the mark “ ” on back cover of batteries box cover for remote controller with fingers as shown in the fig, and then remove the batteries box cover along the arrow direction.
2. Replace with two #7 (AAA 1.5V) dry batteries. Make sure positions for “+” pole and “-” pole are correct.
3. Reinstall batteries box cover.

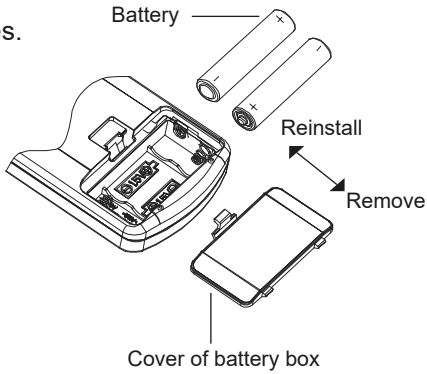

Note:

- During operation, point the signal sender at the signal receiving window on indoor unit.
- Distance between signal sender and receiving window can’t exceed 8m and there should no obstacles between them.
- As for the room with fluorescence lamp or wireless telephone, signal can be interfered easily. Try you best to put you remote controller close to indoor unit.
- When replacing batteries, do use two new same mode batteries.
- If you won’t use your remote controller for a long time, take out the batteries.
- If display on remote controller is light or no display, please replace batteries.

Operation of remote controller box

Press the position marked with “ ” on remote controller box cover with fingers as shown in the fig, and the remote controller box cover will bounce automatically. Put the remote controller into it and then reinstall the remote controller box cover.

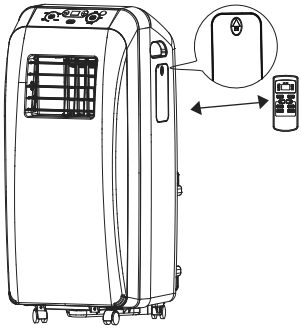

Simple operation and other function introduction

Simple operation

1. After putting through power, press ON/OFF button on remote controller to turn on the air conditioner.
2. Press MODE button to select your required operation mode: AUTO, COOL, DRY, FAN.
3. Press “+” or “-” button to set your required temperature. (temperature can’t adjusted under AUTO mode)
4. Press FAN button to select your required fan speed: auto, first notch, second notch, third notch, fourth notch (fourth notch is same as third notch for this air conditioner.)

Other function

Child lock function: press “+” and “-” buttons simultaneously can turn on or turn off child lock function. When child lock function is started up, LOCK indicator on remote controller is ON. If you operate the remote controller, remote controller won’t send signal.
Temperature display switchover function: Under OFF status, press “-” button and “MODE” button simultaneously can switch between ºC and ºF.
Light function: Under switch-on or switch-off state, you may hold "+"and "FAN" buttons simultaneously for 3 seconds to set the lamp on or off and send the code. After being energizedthe lamp is defaulted on.

EN

Clean and maintenance

Warning:

- Before cleaning the air conditioner, please turn off the unit and disconnect power. Otherwise, it may cause electric shock.
- Do not wash air conditioner with water. Otherwise, it may cause electric shock.
- Do not use volatile liquid (such as thinner or gas) to clean the air conditioner. Otherwise, it may damage the appearance of air conditioner.

Clean outer case and grille

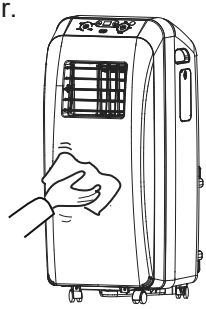

Clean outer case: If there's dust on the surface of outer case, please use soft towel to wipe it. If the outer case is very dirty (such as grease), please use neutral abluent to wipe it.
Clean grille: Use cleaner or soft brush to clean it.

Clean filter

1. Remove the filter;

a. Press the clasp as shown in the fig, and then remove the filter 1;
b. Pull out the filter 2.

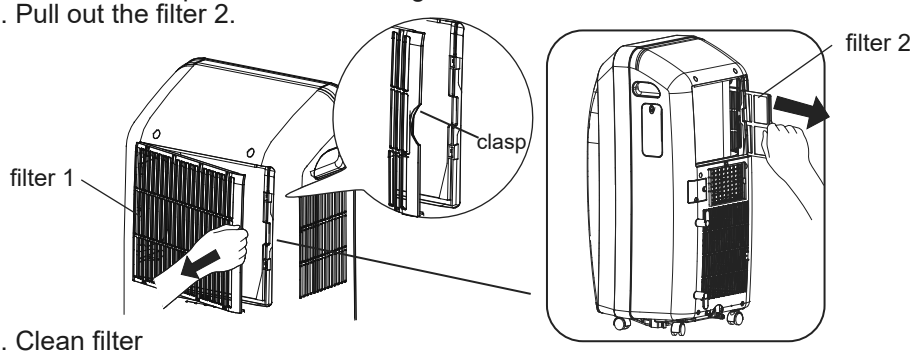

2. Clean filter

Use cleaner or water to clean the filter. If the filter is very dirty (such as grease), use warm water 40ºC (104ºF) melted with neutral abluent to clean it and then put at shady place to dry it.

3. Install filter

After the filer is cleaned and dried, reinstall it well.

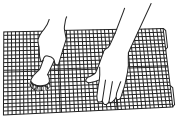

Note:

- The filter should be cleaned about once every three months. If there's much dust in the operation environment, you can increase clean frequency.
- Do not dry the filter with fire or hair drier. Otherwise, it may be deformed or catch fire.

Clean heat-removal pipe

Remove the heat-removal pipe from air conditioner, clean and dry it, and then reinstall it. (For the method of installation and removal method, please refer to the instruction for Install and Remove Heat-removal Pipe).

Checking before use-season

1. Check whether air inlets and air outlets are blocked.
2. Check whether plug and socket are in good condition.
3. Check whether filter is clean.
4. Check whether batteries is installed in remote controller.
5. Check whether joint, window bracket and heat-removal pipe are installed tightly.
6. Check whether heat-removal pipe is damaged.

Checking after use-season

1. Disconnect power supply.
2. Clean filter and outer case.
3. Remove dust and sundries on the air conditioner.
4. Eliminate accumulated water in chassis (refer to the section of "discharge method" for details).
5. Check whether window bracket is damaged or not. If yes, please contact dealer.

Long-time storage

If you don't use the air conditioner for a long time, please maintain it by following steps for good performance:

- Make sure there's no accumulated water in chassis and the heat-removal pipe is disassembled.
- Pull out the plug and wrap the power cord.
- Clean the air conditioner and pack it well to prevent dust.

Notice for recovery

- Many packing materials are recyclable materials. Please deal with them through local recycle bin.
- If you want to throw away the air conditioner, please contact local division or consultant service center for the correct disposal method.

Malfunction analysis

General phenomenon analysis

Please check below items before asking for maintenance. If the problem still can't be solved, please contact dealer or professional person.

Phenomenon	Troubleshooting	Solution
Air conditioner can't operate	● Power failure?	● Wait after power recovery.
	● Is plug loose?	● Reinsert the plug.
	● Whether the air switch is tripped off or fuse is burnt?	● Ask professional person to replace air switch or fuse.
	● Is there's malfunction for the circuit?	● Ask professional person to replace circuit.
	● Whether the unit is restarted up after stopping immediately?	● Wait after voltage is resumed.
Poor cooling (heating)	● Is the power too low?	● Wait after voltage is resumed.
	● Whether the air filter is too dirty?	● Clean the air filter.
	● Whether the set temperature is proper?	● Adjust the temperature.
	● Whether door and window are closed?	● Close door and window.
Air conditioner can't receive signal from remote controller or remote controller is not sensible.	● Whether the unit is interfered seriously (such as static pressure, unstable voltage)?	● Please pull out the plug. Insert the plug after about 3min, and then turn on the unit.
	● Whether remote controller is within the receiving range?	● The receiving range of remote controller is 8m. Do not exceed this range.
	● Whether it's blocked by obstacles?	● Remove the obstacles.
	● Is sensitivity of remote controller low?	● Check the batteries of remote controller. If the power is low, please replace the batteries.
	● Whether there's fluorescence lamp in the room?	● Move the remote controller close to air conditioner. ● Turn off the fluorescence lamp and try it again.
No fan blowed out from air conditioner	● Whether air outlet or air inlet is blocked?	● Eliminate the obstacles.
	● Under heating mode, whether indoor temperature is reached to set temperature?	● Indoor unit will stop blowing fan after reaching to set temperature.
	● Whether heating mode is started up just now?	● In order to prevent cold air, air conditioner will delay for a while to be started up, which is the normal phenomenon.

EN

Malfunction analysis

Phenomenon	Troubleshooting	Solution
	● Whether evaporator is defrosted (observe it by pulling out the filter)	● It's the normal phenomenon. Air conditioner is defrosting. After defrosting is finished, it will resume operation.
Set temperature can't be adjusted.	● Whether the unit operates under auto mode?	● Temperature can't be adjusted under auto mode.
	● Whether the required temperature exceeds the temperature setting range?	● Temperature emperature setting range: 16℃-30℃.
There's off flavour	● There's off-flavour source in the room, such as furniture, cigarette etc.	● Eliminate the off-flavour source.
		● Clean the filter.
There's abnormal sound during operation	● Whether the unit is interfered by thunder, radio, etc?	● Disconnect power, put through the power again, and then turn on the unit again.
You can heard water-flowing sound	● Whether the unit is turned on or turned off just now?	● There's flowing sound of refrigerant inside the air conditioner, which is the normal phenomenon.
You can heard the sound of "PAPA"	● Whether the unit is turned on or turned off just now?	● Heat expansion or shrinkage for the panel due to change of temperature, which cause friction sound.

Malfunction code

H8	Chassis is full of water.	1. Pour out the water inside chassis. 2. If "H8" still exits, please contact professional person to maintain the unit.
F1	Malfunction of ambient temperature sensor.	Please contact previsional person to deal with it.
F2	Malfunction of evaporator temperature sensor.	Please contact previsional person to deal with it.
F0	1.Refrigerant is leaking 2.System is blocked	1. Re-energize the unit after turning off and pulling out the plug for 30min; 2. If there's still malfunction, please contact after-sales service.
H3	Overload protection for compressor	1. Check if the unit is under high-temperature and high-humidity environment; if ambient temperature is too high, power off the unit and then energize it for operation after the ambient temperature drops to 35°C below. 2. Check if the evaporator and condenser are blocked by some objects; if yes, take away the objects, power off the unit and then energize it for operation. 3. If the malfunction still occur, please contact our after-sales service center.
E8	Overload malfunction	
F4	Outdoor tube temperature sensor is open/short-circuited.	Please contact after-sale service person to deal with it.

EN

Malfunction analysis

Warning

■ If there're below phenomenons, please turn off the air conditioner and disconnect the power immediately, and then contact dealer immediately.

- Power cord is overheating or damaged.
- Abnormal sound during operation.
- Off-flavor.
- Water leakage

■ Do not repair or refit the air conditioner by yourself.

■ If operate the air conditioner under abnormal condition, it may cause malfunction, electric shock or fire hazard.

Installation and Maintenance

EN

⚠ Warnings:

- Observe all governing codes and ordinances.
- Do not use damaged or non-standard power cord.
- Be caution during installation and maintenance. Prohibit incorrect operation to prevent electric shock, casualty and other accidents.

Selection of Installation Location

Basic requirement

Installing the unit in the following places may cause malfunction. If it is unavoidable, please consult the local dealer:

1. The place with strong heat sources, vapors, flammable or explosive gas, or volatile objects spread in the air.
2. The place with high-frequency devices (such as welding machine, medical equipment).
3. The place near coast area.
4. The place with oil or fumes in the air.
5. The place with sulfureted gas.
6. Other places with special circumstances.

Requirement of air conditioner

1. Air inlet should be far away from obstacles and do not put any objects near air outlet. Otherwise, it will affect the radiation of heat-removal pipe.
2. Select a location where the noise and outflow air emitted by the outddor unit will not affect neighborood.
3. Please try your best to keep far away from fluorescent lamp.
4. The appliance shall not be installed in the laundry.

Installation and Maintenance

Requirements Forelectric Connection

Safety precaution

1. Must follow the electric safety regulations when installing the unit.
2. According to the local safety regulations, use qualified power supply circuit.
3. For appliances with type Y attachment,the instructions shall contain the substance of thefollowing.If the supply cord is damaged,it must be replaced by the manufacturer, its service agent or similarly qualified persons in order to avoid a hazard.
4. Properly connect the live wire, neutral wire and grounding wire of power socket.
5. Be sure to cut off the power supply before proceeding any work related to electricity and safety.
6. Do not put through the power before finishing installation.
7. The air conditioner is first class electric appliance. It must be properly grounding with specialized grounding device by a professional. Please make sure it is always grounded effectively, otherwise it may cause electric shock.
8. The yellow-green wire or green wire in air conditioner is grounding wire, which can't be used for other purposes.
9. The grounding resistance should comply with national electric safety regulations.
10. The appliance shall be installed in accordance with national wiring regulations.

Preparation before installation

Note: check if the accessories are available before installation.

Accessory list

unit	joint A	joint B	joint C	heat discharge pipe
screw (3)	pipe clip	rubber plug	remote controller	user's manual
drainage pipe	wire hook (2)	battery (2) (AAA 1.5V)		

Optional accessories

Optional accessories: some models are without the following accessories.

window frame (3)	window fastener	clip of rear connection plate (4)	sponge B (adhesive) (2)	sponge A
support (2)	rain shield (1)	protective grille (1)	screw (7) / nut (4) / bolt (4)	
			spring washer (4)	washer (4)

Tools needed for installation

cross screwdriver	straight screwdriver	saw
gauge	scissors	pencil

EN

Install wire hook

- Assemble the wire hook at the back of the unit with screws (the direction of wire hook is as shown in following fig).

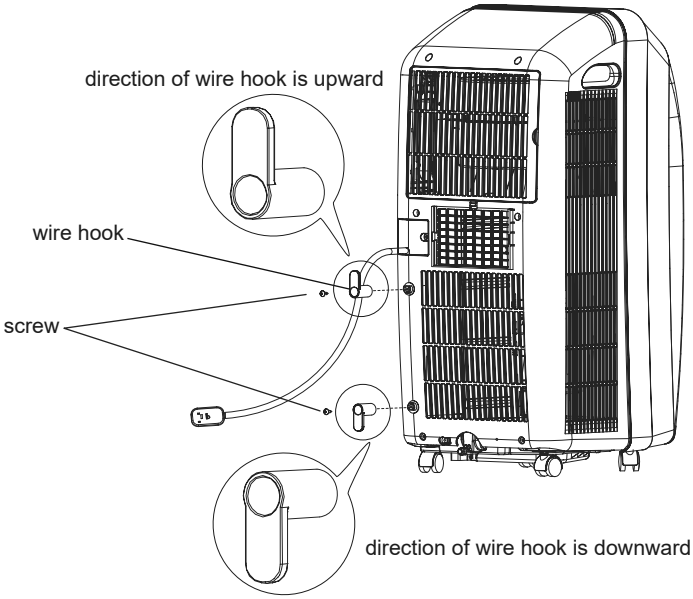

- Wind the power cord around the wire hook.

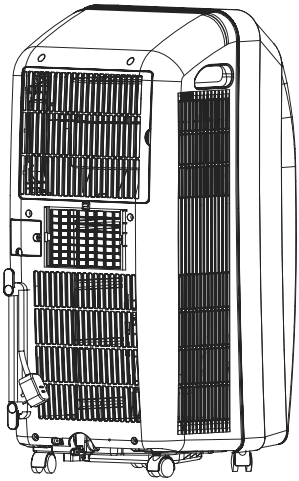

EN

Install drainage pipe

Note: Install drainage pipe before using, otherwise poor drainage will affect normal operation of the unit.

1. Remove the rubber plug at drainage port.

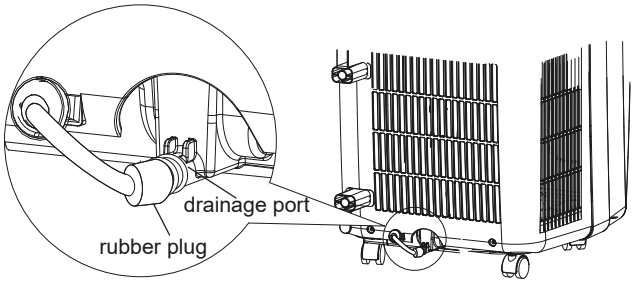

2. Fix the drainage pipe clip on the right of rear side plate near drainage port with a screw.

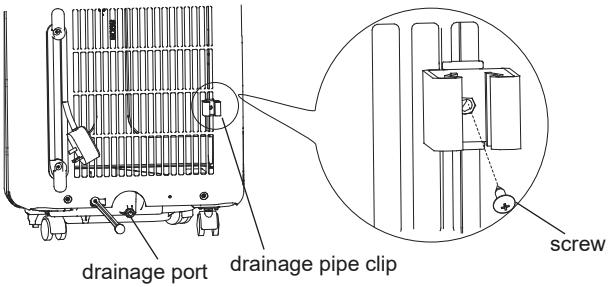

3. Put the drainage pipe into drainage port and screw it up, and then bind it with pipe hoop.
4. Put the rubber plug into the other side of drainage pipe, fix it with pipe hoop and then fix it in the drainage pipe clip.

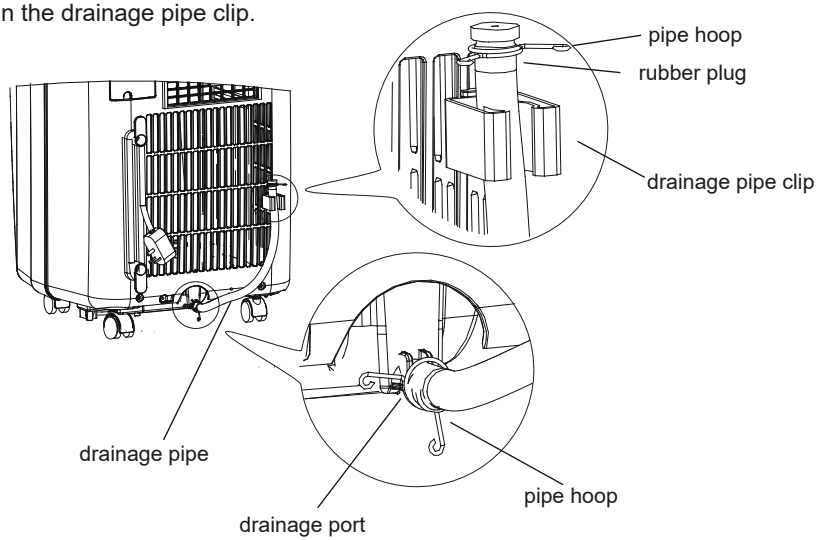

EN

Accessories and installation of heat exhaust hose

- The length of the exhaust pipe is less than 1m. It is recommended to use it with shortest length.
- When installing, exhaust pipe should be as flat as possible. Don't prolong the pipe or connect it with other exhaust pipe, or Correct installation is as shown in figure (When

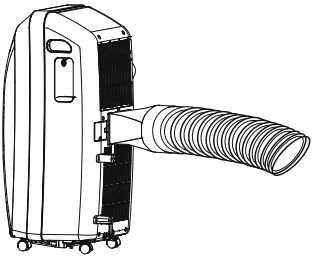

installing it on wall, height of hall should be about 40cm-100cm from floor).

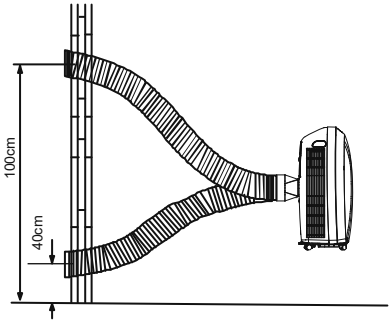

Wrong installation is shown in following figure (If the pipe is bent too much, it would easily cause malfunction.)

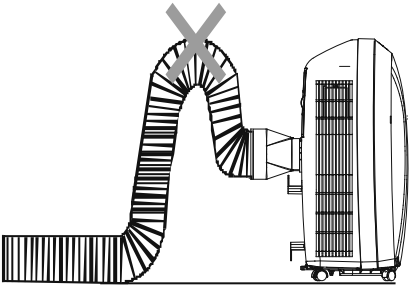

EN

Install window frame

(Note: When user want to install in window, optional accessories list is necessary. If the inner width of window is below 28"(718mm), please remove the adjusting plate from window frame and then cut the window frame to make its width the same as the width of window.)

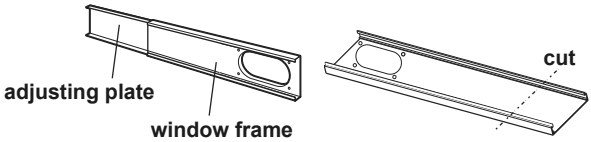

1. Clamp joint C into the inner side of window frame along the direction of arrow.

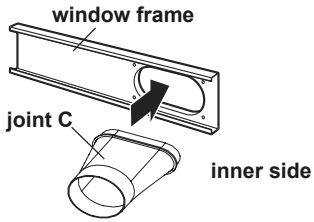

2. Fix the protective grille on joint C with 2 screws.

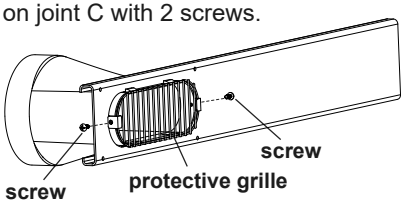

3. Fix the support on the outer side of window frame with 2 nuts, spring washer, washer and bolt.

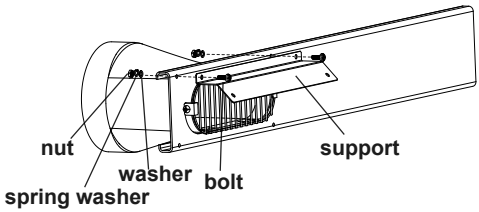

4. Fix the rain shield on the support with 2 nuts, spring washer, washer and bolt.

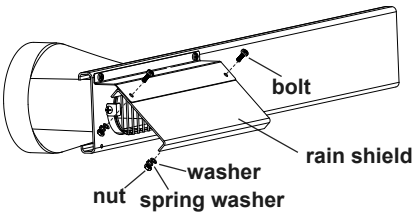

Note: protective grille, support, rain shield, nut, bolt, spring washer and washer are optional accessories; some models are without these accessories.

Installation in a double-hung sash window

1. Cut the sponge B to a proper length and attach it to the window sash.

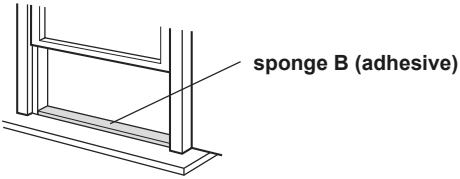

2. Open the window; place the window frame on the window sash; slide the adjustment plate to make the window frame close to the window sashes at the left and right side of window; fix the window frame on the windowsill with screws and clips of rear connection plate. (required quantity is shown in the sheet below)

Window width (W)	Screw quantity	Clip quantity
W≤28"(718mm)	2	2
28"(718mm)＜W≤36.5"(927mm)	3	3
36.5"(927mm)＜W≤64"(1625mm)	4	4

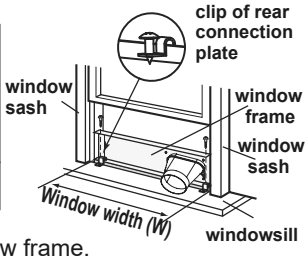

3. Cut the sponge B to a proper length and attach it to the window frame.

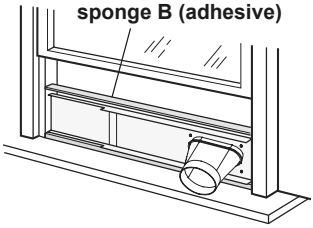

4. Close the window securely against the window frame.

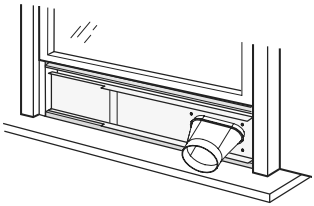

5. Cut the sponge A to a proper length and seal the gap between upper part of inner window sash and outer window sash.
6. Fix the inner window with window bracket and screw, so that it can not slide vertically.

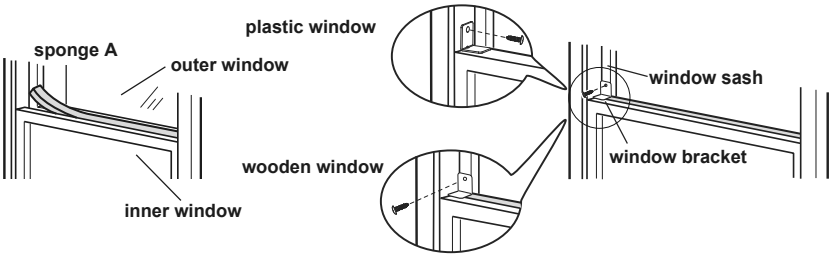

EN

Installation in a sliding sash window

1. Cut the sponge B to a proper length and attach it to the window sash.

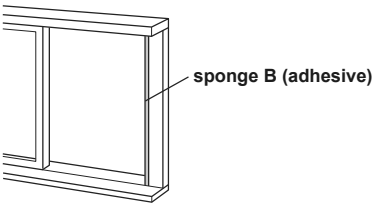

2. Open the window; place the window frame on the window sash vertically; slide the adjustment plate to make the window frame close to the window sashes at the upper and lower side of window; fix the window frame on the windowsill with screws and clips of rear connection plate. (required quantity is shown in the sheet below)

Window height (H)	Screw quantity	Clip quantity
H≤28"(718mm)	2	2
28"(718mm)＜H≤36.5"(927mm)	3	3
36.5"(927mm)＜H≤64"(1625mm)	4	4

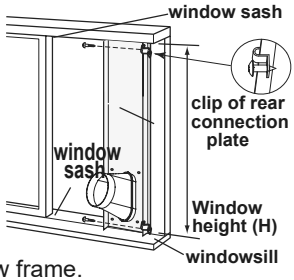

3. Cut the sponge B to a proper length and attach it to the window frame.
4. Close the window securely against the window frame.

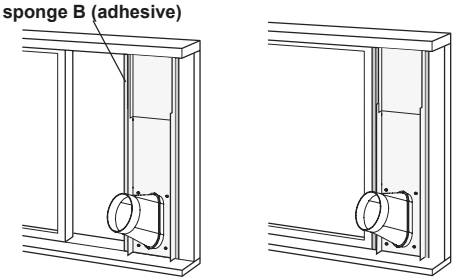

5. Cut the sponge A to a proper length and seal the gap between left side of inner window sash and outer window sash.
6. Fix the inner window with window bracket and screw, so that it can not slide horizontally.

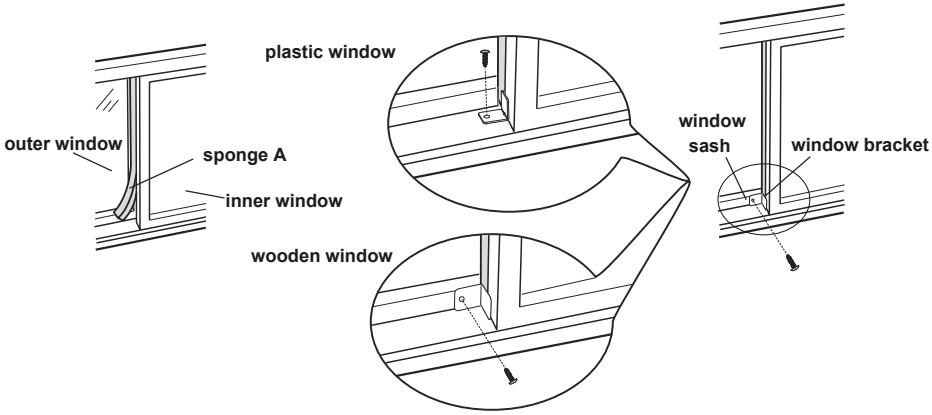

EN

Installation and disassembly of heat discharge pipe

Install heat discharge pipe

1. Rotate joint A and joint B clockwise into the two ends of heat discharge pipe.

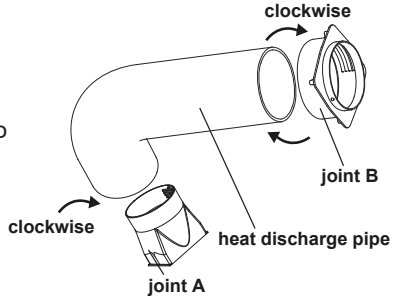

2. Insert joint A of heat discharge pipe (the side with "TOP" is upwards) into the groove until you hear a sound.

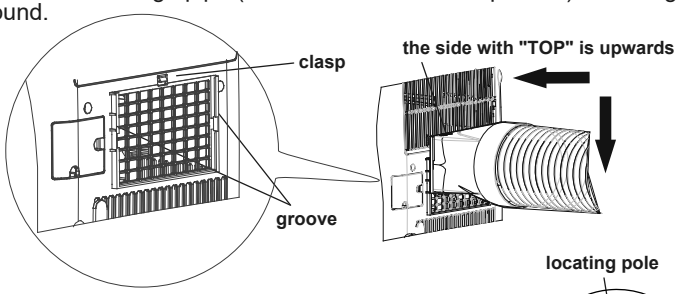

3. Aim the locating pole of joint B of heat discharge pipe at the opening of joint C; rotate it slightly to make joint B and joint C connect tightly.

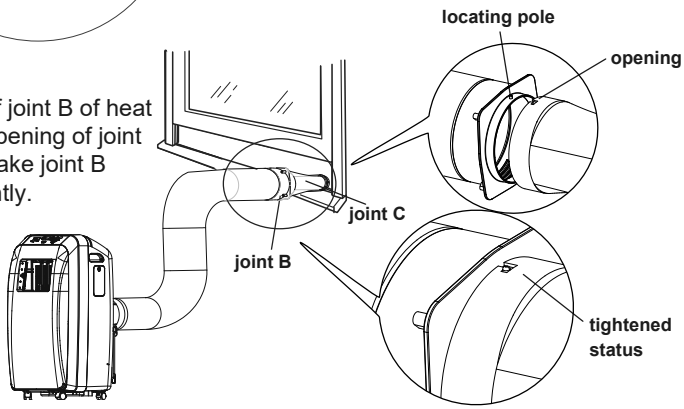

In order to improve cooling efficiency, the heat discharge pipe should be as short as possible and flat without curve to ensure smooth heat discharge.

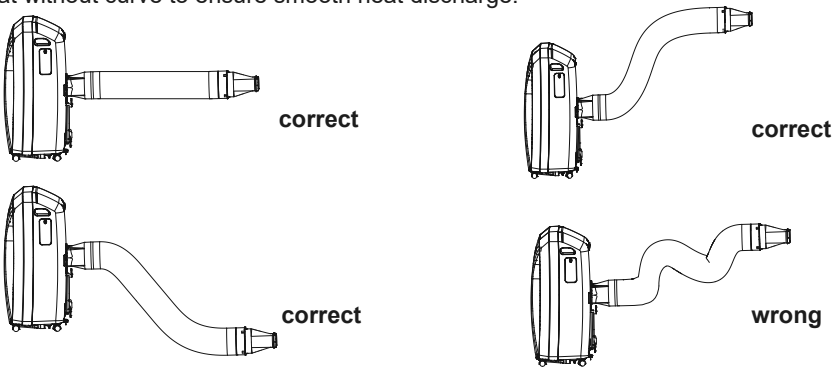

EN

Installation and disassembly of heat discharge pipe

Disassemble heat discharge pipe

1. Remove joint B:
   remove joint B from joint C.

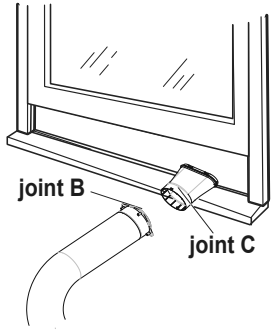

2. Remove joint A:
   Press the clasp and lift joint A upwards to remove it.

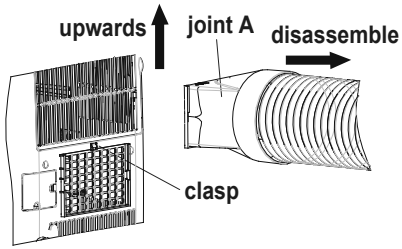

Operation test

- Put through the power supply and then press ON/OFF button on remote controller to start the unit.
- Press mode button to select auto, cooling, drying, fan or heating function, and then check if the unit operates normally.
- If ambient temperature is below 16ºC, the unit can't operate in cooling mode.

EN

Drainage way

- In cooling or drying operation, the condensation water will be drained to the chassis and spattered by water-striking motor. As the temperature of condenser is high, most of the condensation water will be evaporated and drained to outdoor. So usually, only a little condensation water will be accumulated inside the chassis and you do not need to discharge the water frequently.
- When the chassis is full with water, the buzzer will give out 8 sounds and "H8" is displayed to remind user to discharge water:
  - Move the unit to a suitable place for discharging water; do not tilt the unit and keep it horizontal during moving;
  - Take the drainage pipe from the clip and pull out the rubber plug on the drainage pipe to discharge water;
  - Put back the rubber plug onto drainage pipe after finishing discharging water and then fix the pipe on the clip;
  - After full water protection is eliminated and the compressor has been stopped for 3 minutes, the unit will resume operation.

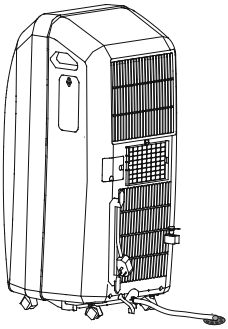

EN

Electric schematic diagram

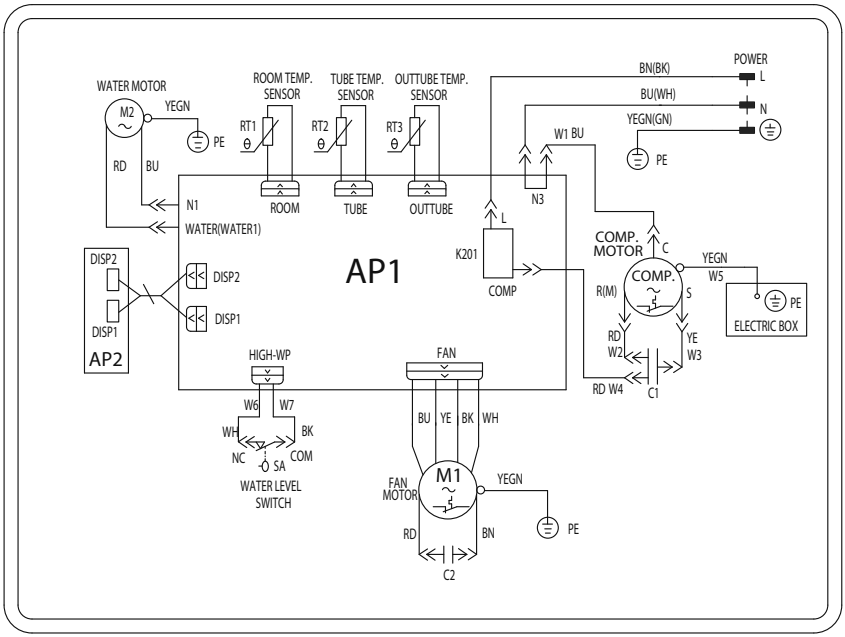

EN

KAISAI

FG Poland

FG POLAND ul. Ostrobramska 101 A, 04-041 Warszawa
tel. (22) 517 36 00, fax (22) 879 99 07
www.fgpoland.pl

kaisai.com